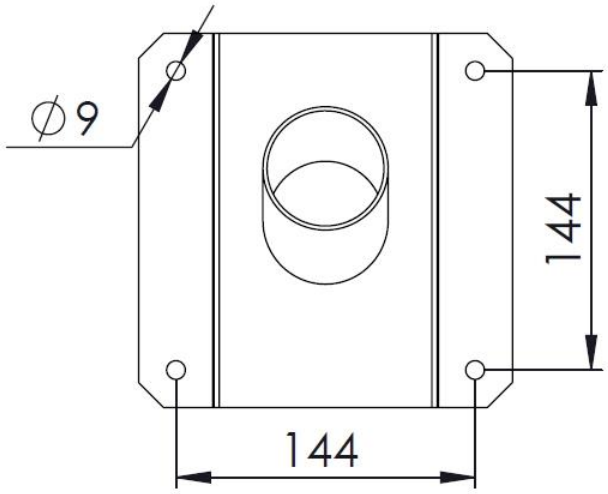
∅9
144
144

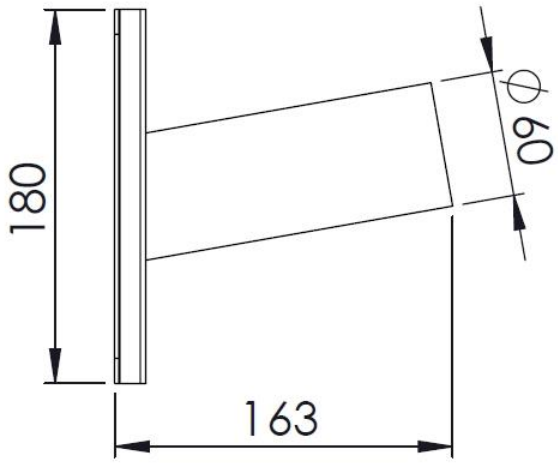
180
∅60
163

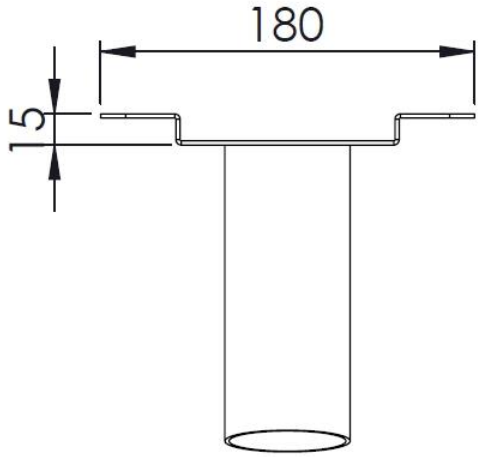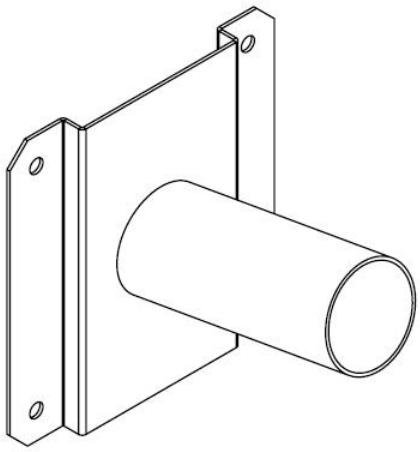
180
15