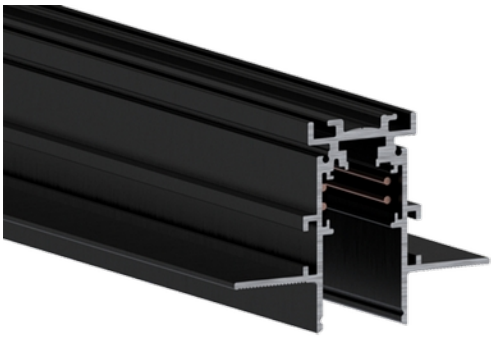

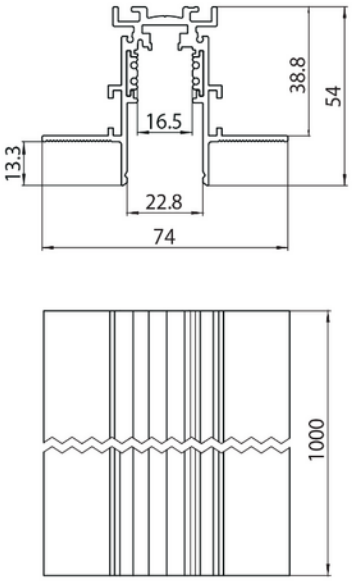

Track Evo 48V Recessed ST5 3m BK DALI

Sort 3m 48V EVO ST5 DALI lavvolts skinne for innfelt montering.

ELEKTRISKE DATA	
Beskyttelsesklasse	3
Spenning (V)	48VDC
Strøm (A)	15

TEKNISK DATA	
IP (system)	IP20
Utendørs	No
Skinnefamilie	48V EVO ST5
Skinneundergruppe	Track Recessed

LYSTEKNISKE DATA	
Dimbar (lyskilde)	Ja

DIMENSJONER	
Lengde (produkt) (mm)	300.0
Bredde (produkt) (mm)	74.0
Høyde (produkt) (mm)	54.0

MATERIALER OG OVERFLATER	
Farge	Sort
RAL Kode	RAL9005
Kapslingsmateriale	Aluminium

MONTERING OG TILKOBLING	
Bruksområde	Hytte, Hotell, Bolig, Restaurant, Butikk, Showrom
Montering	Innfelt, Tak

ENERGI OG GODKJENNING	
CE-merke	Yes