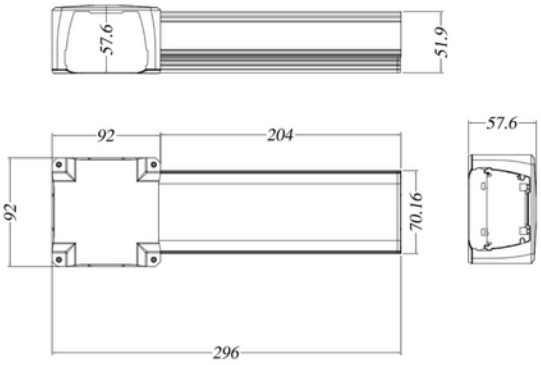

unit: mm

Trunk Node Terminal/ End Box 8wire WH

Trunk Terminal/ endestykke 8 leder. Den vil dekke skjøtestykke på standardskinne, og forlenger skinnen med ca. 300 mm.

TEKNISK DATA	
Type (tilbehør)	Trunk

DIMENSJONER	
Lengde (produkt) (mm)	204.0
Bredde (produkt) (mm)	92.0
Høyde (produkt) (mm)	57.6

MATERIALER OG OVERFLATER	
Farge	Hvit