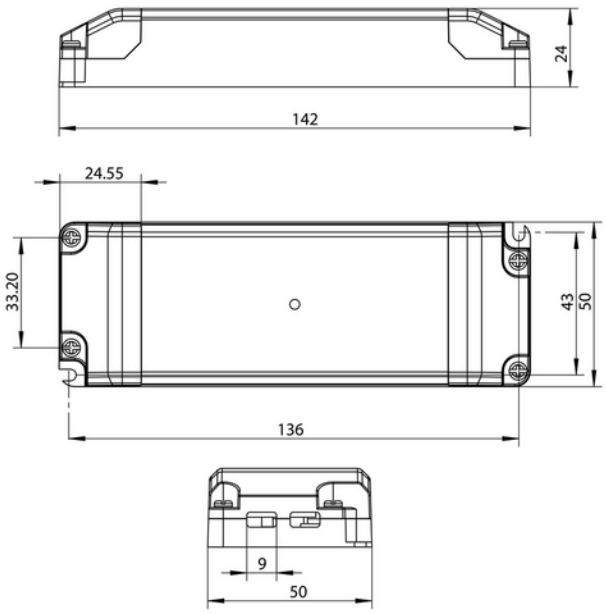


# Driver 700mA cc 30W 21-43V Phasecut AcTec JB&EPN0034

230V 50Hz IP20

## FUNKSJONSBESKRIVELSE

30W fasekutt dimmer med junction box på primær side.

| SPESIFIKASJONER | |
|---|---|
| Driftstemperatur (°C) | 50 |
| Effekt (driver) (W) | 30 |
| Konstant strøm (CC driftspenning driver) (V) | 43.0 |
| Startstrøm tid (µs) | 300.0 |
| Startstrøm Imax (A) | 5.0 |
| Lengde (produkt) (mm) | 142.0 |
| Bredde (produkt) (mm) | 50.0 |
| Høyde (produkt) (mm) | 24.0 |
| Vekt (produkt) (kg) | 0.2 |