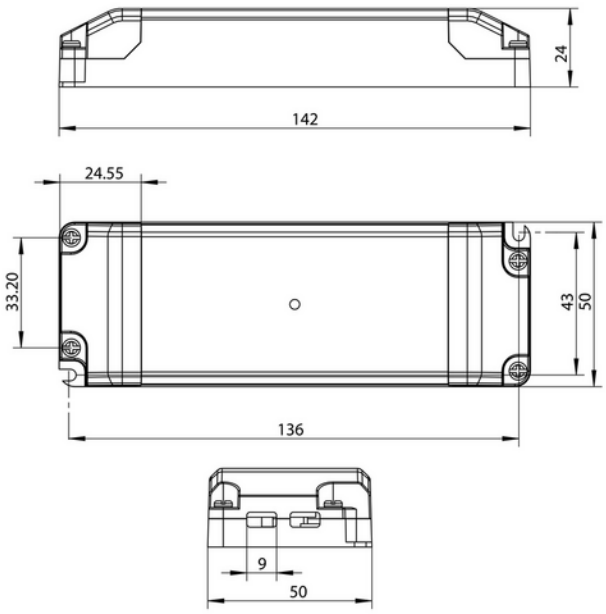

Driver 700mA cc 30W 21-43V Phasecut AcTec JB&EPN0034

230V 50Hz IP20

30W fasekutt dimmer med junction box på primær side.

ELEKTRISKE DATA	
Beskyttelsesklasse	2
Dimmefunksjon (system)	Faseavsnitt
Spenning (V)	230V 50Hz

TEKNISK DATA	
IP (system)	IP20
Utendørs	No
Driftstemperatur (°C)	-20 - 50
Tilkobling Kabel 1	Hurtigkobling (L+N)
Tilkobling Kabel 2	EPN0034 hunn

DRIVER / BALLAST	
Produsent (driver)	AcTEC
Produsentens driverbeskrivelse	D70030NTF
Effekt (driver) (W)	30
Beskyttelsesklasse (driver)	2
Flimmerindikator (Pst LM) <	1.0
Stroboskopeffektindikator (SVM) <	0.4
Maks utgangsspenning (V)	54
Dimmefunksjon (driver)	Faseavsnitt
Minimum dimmenivå (%)	1.0
Type faseavsnitt-dimming	Leading / Trailing edge
Type Dimming	Amplitude Modulation
IP-klasse (driver)	IP20
Forventet levetid (driver) (t)	50000
Flimmerfri	Ja
Konstant strøm eller spenning (CC eller CV)	CC
Konstant strøm (CC driver) (mA)	700 - null
Konstant strøm (CC driftspenning driver) (V)	21.0 - 43.0
Utgangsstrøm toleranse (%)	5.0
Strømkrusning (%)	15.0
Maks belastning per kurs - B10	35
Maks belastning per kurs - B16	56
Maks belastning per kurs - C10	52
Maks belastning per kurs - C16	84
Maks belastning per kurs - C20	105
Maks belastning per kurs - C25	185
Lekkasjestrøm (mA)	0.7
Startstrøm tid (µs)	300.0
Startstrøm Imax (A)	5.0

DIMENSJONER	
Lengde (produkt) (mm)	142.0
Bredde (produkt) (mm)	50.0
Høyde (produkt) (mm)	24.0
Vekt (produkt) (kg)	0.2

MONTERING OG TILKOBLING	
Tilkobling (system)	Hurtigkobling

ENERGI OG GODKJENNING	
CE-merke	Yes