PRODUKTDATABLAD
Driver DALI 350mA max 20W 20-60V 18i5 DALI/EPN0034
Art.no: 0300-29



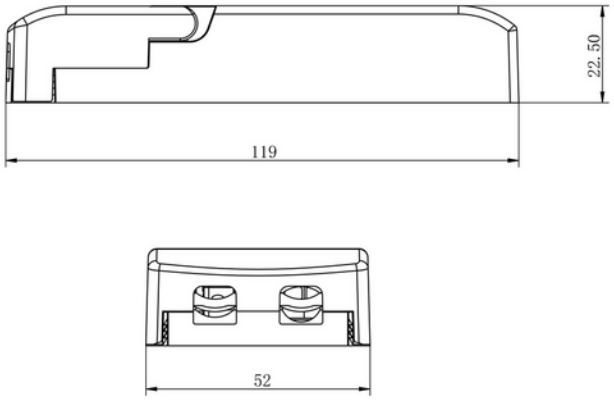

Driver DALI 350mA max 20W 20-60V 18i5 DALI/EPN0034

230V 50Hz IP20

ELEKTRISKE DATA	
Beskyttelsesklasse	2
Dimmefunksjon (system)	DALI2
Spenning (V)	230V 50Hz

TEKNISK DATA	
IP (system)	IP20
Utendørs	No
Driftstemperatur (°C)	-20 - 50
Tilkobling Kabel 1	18i5 DALI hann
Tilkobling Kabel 2	EPN0034 hunn

DRIVER / BALLAST	
Produsent (driver)	AcTEC

DRIVER / BALLAST	
Produsentens driverbeskrivelse	IE-25D
Effekt (driver) (W)	25
Beskyttelsesklasse (driver)	2
Standbyeffekt Psb (W) <	0.5
Flimmerindikator (Pst LM) <	1.0
Stroboskopeffektindikator (SVM) <	0.4
Maks utgangsspenning (V)	75
Dimmefunksjon (driver)	DALI2
Minimum dimmenivå (%)	1.0
Type Dimming	Amplitude Modulation
IP-klasse (driver)	IP20
Forventet levetid (driver) (t)	50000
Konstant strøm eller spenning (CC eller CV)	CC
Konstant strøm (CC driver) (mA)	260 - 700
Konstant strøm (CC driftspenning driver) (V)	20.0 - 36.0
Utgangsstrøm toleranse (%)	5.0
Strømkrusning (%)	20.0
Maks belastning per kurs - B10	46
Maks belastning per kurs - B16	74
Maks belastning per kurs - C10	62
Maks belastning per kurs - C16	100
Maks belastning per kurs - C20	125
Lekkasjestrøm (mA)	0.7
Startstrøm tid (µs)	100.0
Startstrøm Imax (A)	15.0

ENERGI OG GODKJENNING	
CE-merke	Yes