

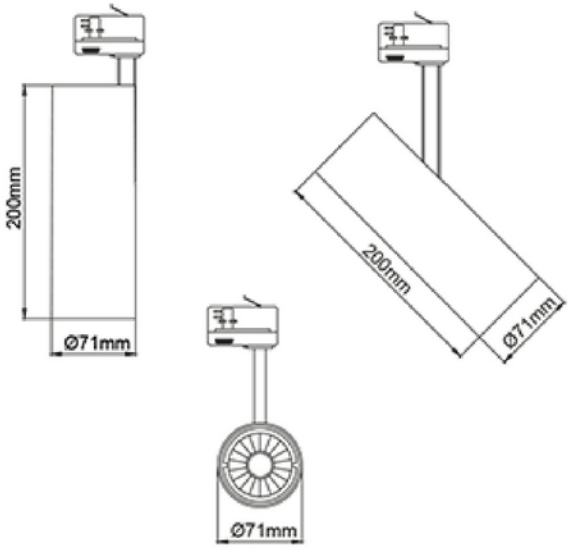

Silindir 70 2500lm 927 30° 20W WH 3-circuit DALI

230V 50Hz IP20

PRODUKTBESKRIVELSE

Silindir 70 har et slankt og moderne design, kombinert med høyt lysutbytte og fargegjengivelse har gjort den til en favoritt til bruk i butikker og restauranter. Spotlighten kan enkelt justeres i alle retninger for å imøtekomme ulike behov. Hvit utførelse.

FUNKSJONSBESKRIVELSE

Silindir 70 har et slankt og moderne design, kombinert med høyt lysutbytte og fargegjengivelse har gjort den til en favoritt til bruk i butikker og restauranter. Spotlighten kan enkelt justeres i alle retninger for å imøtekomme ulike behov. Den kan vippes 90 grader og roteres 350 grader rundt sin egen akse.

SPESIFIKASJONER	
Effekt (system) (W)	19
Dimmefunksjon (system)	DALI
Fargekode	927
Lyskildetype	LED (innebygget)
Levetid (t)	L80B10: 100 000

SPESIFIKASJONER	
MacAdam (SDCM)	3
Lengde (produkt) (mm)	71.0
Bredde (produkt) (mm)	71.0
Høyde (produkt) (mm)	215.0
Vekt (produkt) (kg)	1.0
Farge	Hvit
Montering	Skinne, Tak
Tilkobling (system)	Skinne 3-fase+dim