

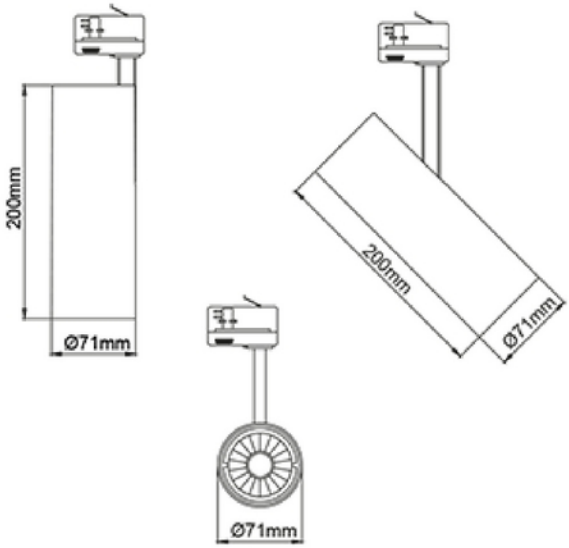

Silindir 70 2500lm 927 40° 20W BK 3-circuit

PRODUKTBESKRIVELSE

Silindir 70 har et slankt og moderne design, kombinert med høyt lysutbytte og fargegjengivelse har gjort den til en favoritt til bruk i butikker og restauranter. Spotlighten kan enkelt justeres i alle retninger for å imøtekomme ulike behov. Sort utførelse.

FUNKSJONSBESKRIVELSE

Silindir 70 har et slankt og moderne design, kombinert med høyt lysutbytte og fargegjengivelse har gjort den til en favoritt til bruk i butikker og restauranter. Spotlighten kan enkelt justeres i alle retninger for å imøtekomme ulike behov. Den kan vippes 90 grader og roteres 350 grader rundt sin egen akse.

SPESIFIKASJONER	
Effekt (system) (W)	20
Dimmefunksjon (system)	Ingen
Fargekode	927
Lyskildetype	LED (innebygget)
Levetid (t)	L80B10: 100 000

SPESIFIKASJONER	
MacAdam (SDCM)	3
Lengde (produkt) (mm)	71.0
Bredde (produkt) (mm)	71.0
Høyde (produkt) (mm)	215.0
Vekt (produkt) (kg)	1.0
Farge	Sort
Montering	Skinne, Tak
Tilkobling (system)	Skinne 3-fase