

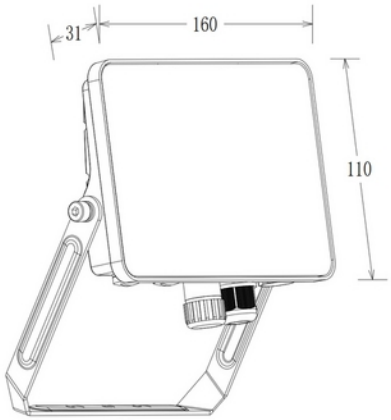

Michelle G2 Flood 3550lm 830 30/20/15W IP65 0,6m cable BK

230V 50Hz | IP65 | IK06

SPESIFIKASJONER	
Effekt (system) (W)	30/20/15
Dimmefunksjon (system)	Ingen
Driftspenning LED (mA)	160
IK	IK06
Driftstemperatur (°C)	50
Lumen ut (system) (lm)	3550
Fargekode	830
Lyskildetype	LED (innebygget)
Sokkel / Base	N/A
Levetid (t)	L80B10: 100 000
MacAdam (SDCM)	3
Effekt (driver) (W)	30

SPESIFIKASJONER	
Dimmefunksjon (driver)	Ingen
Konstant strøm eller spenning (CC eller CV)	CC
Startstrøm tid (µs)	0.5
Startstrøm Imax (A)	5.32
Lengde (produkt) (mm)	160.0
Bredde (produkt) (mm)	31.0
Høyde (produkt) (mm)	110.0
Vekt (produkt) (kg)	0.6
Farge	Sort
RAL Kode	RAL9005
Montering	Vegg
Tilkobling (system)	Kabel 0.6m