PRODUKTDATABLAD
Michelle G2 Flood 3550lm 830 30/20/15W IP65 0,6m cable BK
Art.no: 101126-2-2



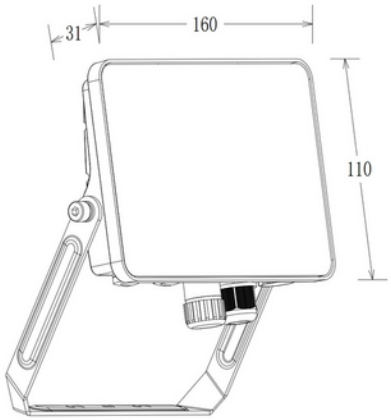

Michelle G2 Flood 3550lm 830 30/20/15W IP65 0,6m cable BK

230V 50Hz | IP65 | IK06

Michelle G2 mini lyskaster er en liten lyskaster med power switch, påmontert 0,6m gummikabel og er forberedt for PIR sensor. PIR sensor må kjøpes som tilleggsutstyr. er godt egnet for å lyse opp mindre arealer f.eks uteområder, hager, gårdsplasser etc. Michelle G2 kan fåes med to effekter, enten en 30W eller en 50W versjon.

ELEKTRISKE DATA	
Beskyttelsesklasse	1
Dimmefunksjon (system)	Ingen
Spenning (V)	230V 50Hz
Driftspenning LED (mA)	160
Effekt (system) (W)	30/20/15

TEKNISK DATA	
IK (system)	IK06
IP (system)	IP65

TEKNISK DATA	
Utendørs	Yes
Driftstemperatur (°C)	-20 - 50

LYSTEKNISKE DATA	
Lumen ut (system) (lm)	3550
Effektivitet (system) (lm/W)	118
Fargegjengivelse (CRI / Ra) (>=)	80
Fargetemperatur (CCT) (K)	3000
Fargekode	830
Lyskildetype	LED (innebygget)
Sokkel / Base	N/A
Linse (Diffusor)	PC/Glass
Strålevinkel (°)	100
Levetid (t) IEC 62717	L80B10: 100 000
MacAdam (SDCM)	3

DRIVER / BALLAST	
Produsent (driver)	Up-Shine
Effekt (driver) (W)	30
Standbyeffekt Psb (W) <	0.5
Flimmerindikator (Pst LM) <	1.0
Stroboskopeffektindikator (SVM) <	0.4
Dimmefunksjon (driver)	Ingen
IP-klasse (driver)	IP20
Forventet levetid (driver) (t)	100000
Flimmerfri	Ja
Konstant strøm eller spenning (CC eller CV)	CC
Strøminnstilling (driver)	DIP-switch
Overspenningsvern	L-N = 1KV
Maks belastning per kurs - B10	42
Maks belastning per kurs - B16	67
Maks belastning per kurs - C10	42
Maks belastning per kurs - C16	67
Maks belastning per kurs - C20	83
Startstrøm tid (µs)	0.5

DRIVER / BALLAST	
Startstrøm Imax (A)	5.32

DIMENSJONER	
Lengde (produkt) (mm)	160.0
Bredde (produkt) (mm)	31.0
Høyde (produkt) (mm)	110.0
Vekt (produkt) (kg)	0.6

MATERIALER OG OVERFLATER	
Farge	Sort
RAL Kode	RAL9005
Overflatebehandling	Pulverlakkert
Kapslingsmateriale	Aluminium
Diffusere Materiale	Polykarbonat

MONTERING OG TILKOBLING	
Bruksområde	Hytte, Fasade, Hage, Utendørs, Bolig
Montering	Vegg
Tilkobling (system)	Kabel 0.6m

ENERGI OG GODKJENNING	
EPREL Energiklasse	E
CE-merke	Yes