

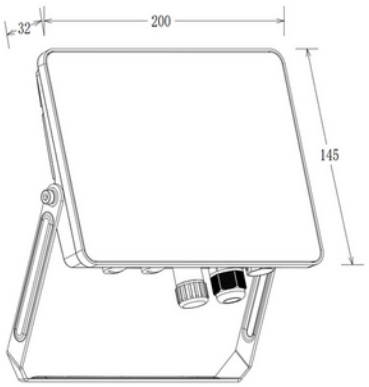

Michelle G2 Flood 5400lm 830 50/40/30W IP65 0,6m cable BK

230V 50Hz | IP65 | IK06

SPESIFIKASJONER	
Effekt (system) (W)	50/40/30
Dimmefunksjon (system)	Ingen
Driftspenning LED (mA)	260
IK	IK06
Driftstemperatur (°C)	50
Lumen ut (system) (lm)	5400
Fargekode	830
Lyskildetype	LED (innebygget)
Sokkel / Base	N/A
Levetid (t)	L80B10: 100 000
MacAdam (SDCM)	3
Effekt (driver) (W)	50

SPESIFIKASJONER	
Beskyttelsesklasse (driver)	1
Dimmefunksjon (driver)	Ingen
Konstant strøm eller spenning (CC eller CV)	CC
Startstrøm tid (µs)	0.48
Startstrøm Imax (A)	6.36
Lengde (produkt) (mm)	200.0
Bredde (produkt) (mm)	32.0
Høyde (produkt) (mm)	145.0
Vekt (produkt) (kg)	0.95
Farge	Sort
RAL Kode	RAL9005
Montering	Vegg
Tilkobling (system)	Kabel 0.6m