PRODUKTDATABLAD
Zoom 950lm 830 6-60° 20W 3-circuit BK
Art.no: 101140-660-2



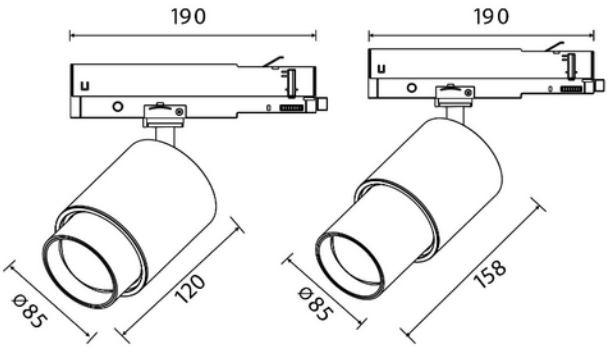

Zoom 950lm 830 6-60° 20W 3-circuit BK

Zoom er en relativt liten spotlight for bruk i skinnesystemer. Det unike zoom-patentet gjør det mulig å variere spredningsvinkelen på lyskjeglen fra 6 til 60 grader. Variasjonsmuligheten gjør Zoom til en svært anvendelig spotlight. Utformingen er i robust støpt aluminium, og Zoom kommer i både svart og hvit versjon.

ELEKTRISKE DATA	
Beskyttelsesklasse	1
Dimmefunksjon (system)	Ingen
Spenning (V)	230V 50Hz
Effekt (system) (W)	20

TEKNISK DATA	
IP (system)	IP20
Utendørs	Yes

LYSTEKNISKE DATA	
Kald lumen (t=25) fra chip (lm)	950
Fargegjengivelse (CRI / Ra) (>=)	80
Fargetemperatur (CCT) (K)	3000
Fargekode	830
Lyskildetype	LED (innebygget)
Sokkel / Base	N/A
Linse (Diffusor)	Klar
Strålevinkel (°)	6-60
Levetid (t) IEC 62717	L80B10: 100 000
MacAdam (SDCM)	3
Produsent (lyskilde)	Lumileds

DRIVER / BALLAST	
Produsent (driver)	Osram

DIMENSJONER	
Lengde (produkt) (mm)	158.0
Vekt (produkt) (kg)	1.0
Diameter (produkt) (mm)	85.0

MATERIALER OG OVERFLATER	
Farge	Sort
Kapslingsmateriale	Aluminium

MONTERING OG TILKOBLING	
Bruksområde	Hotell, Museum
Montering	Skinne
Tilkobling (system)	Skinne 3-fase

ENERGI OG GODKJENNING	
CE-merke	Yes