PRODUKTDATABLAD
Zoom 1750lm 927 6-60° 20W 3-circuit WH DALI
Art.no: 101141-660-3-ddd



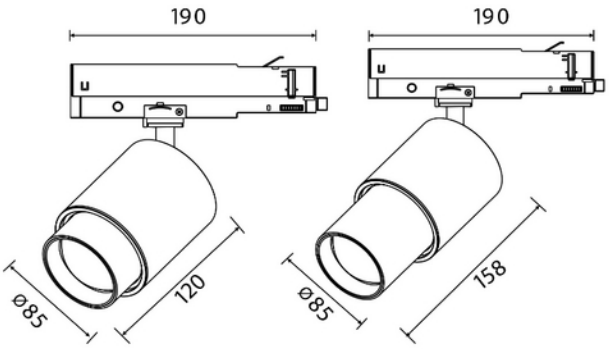

Zoom 1750lm 927 6-60° 20W 3-circuit WH DALI

Zoom er en relativt liten spotlight for bruk i skinnesystemer. Det unike zoom-patentet gjør det mulig å variere spredningsvinkelen på lyskjeglen fra 6 til 60 grader. Variasjonsmuligheten gjør Zoom til en svært anvendelig spotlight. Utformingen er i robust støpt aluminium, og Zoom kommer i både svart og hvit versjon.

ELEKTRISKE DATA	
Beskyttelsesklasse	1
Dimmefunksjon (system)	DALI2
Spenning (V)	230V 50Hz
Driftspenning LED (mA)	500
Effekt (system) (W)	20

TEKNISK DATA	
IP (system)	IP20
Utendørs	Yes

LYSTEKNISKE DATA	
Kald lumen (t=25) fra chip (lm)	1750
Fargegjengivelse (CRI / Ra) (>=)	90
Fargetemperatur (CCT) (K)	2700
Fargekode	927
Lyskildetype	LED (innebygget)
Sokkel / Base	N/A
Linse (Diffusor)	Klar
Strålevinkel (°)	6°-60°
Levetid (t) IEC 62717	L80B10: 100 000
MacAdam (SDCM)	3
Produsent (lyskilde)	Citizen
Produsentbeskrivelse (COB)	CLU711-1204C4
Driftspenning LED (max tp=25) (V)	40.0
Driftspenning LED (min tp=65) (V)	35.0

DRIVER / BALLAST	
Produsent (driver)	HEP
Produsentens driverbeskrivelse	LWDC25W600NLR
Effekt (driver) (W)	25
Beskyttelsesklasse (driver)	2
Flimmerindikator (Pst LM) <	1.0
Stroboskopeffektindikator (SVM) <	0.4
Dimmefunksjon (driver)	DALI2
Minimum dimmenivå (%)	1.0
Type Dimming	Amplitude Modulation
IP-klasse (driver)	IP20
Flimmerfri	Ja
Konstant strøm (CC driver) (mA)	120 - 600
Konstant strøm (CC driftspenning driver) (V)	15.0 - 42.0
Utgangsstrøm toleranse (%)	5.0
Strømkrusning (%)	5.0
Maks belastning per kurs - B10	26
Maks belastning per kurs - B16	42
Maks belastning per kurs - C10	45
Maks belastning per kurs - C16	71

DRIVER / BALLAST	
Maks belastning per kurs - C20	89
Startstrøm tid (µs)	80.0
Startstrøm Imax (A)	35.0

DIMENSJONER	
Lengde (produkt) (mm)	158.0
Vekt (produkt) (kg)	1.0
Diameter (produkt) (mm)	85.0

MATERIALER OG OVERFLATER	
Farge	Hvit
RAL Kode	RAL9003
Kapslingsmateriale	Aluminium

MONTERING OG TILKOBLING	
Bruksområde	Museum, Butikk, Showrom
Montering	Skinne
Tilkobling (system)	Skinne 3-fase+dim

ENERGI OG GODKJENNING	
CE-merke	Yes