**PRODUKTDATABLAD**
Zoom 1750lm 927 6-60° 20W 3-circuit WH phasecut
Art.no: 101141-660-3-p



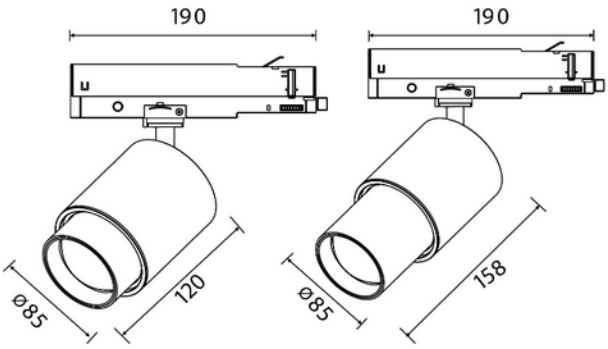


# Zoom 1750lm 927 6-60° 20W 3-circuit WH phasecut

230V 50Hz IP20

Zoom er en relativt liten spotlight for bruk i skinnesystemer. Det unike zoom-patentet gjør det mulig å variere spredningsvinkelen på lyskjeglen fra 6 til 60 grader. Variasjonsmuligheten gjør Zoom til en svært anvendelig spotlight. Utformingen er i robust støpt aluminium, og Zoom kommer i både svart og hvit versjon.

| **ELEKTRISKE DATA** | |
|---|---|
| Beskyttelsesklasse | 1 |
| Dimmefunksjon (system) | Faseavsnitt |
| Spenning (V) | 230V 50Hz |
| Driftspenning LED (mA) | 500 |
| Effekt (system) (W) | 20 |

| **TEKNISK DATA** | |
|---|---|
| IP (system) | IP20 |
| Utendørs | Yes |

| LYSTEKNISKE DATA | |
|---|---|
| Kald lumen (t=25) fra chip (lm) | 1750 |
| Fargegjengivelse (CRI / Ra) (>=) | 90 |
| Fargetemperatur (CCT) (K) | 2700 |
| Fargekode | 927 |
| Lyskildetype | LED (innebygget) |
| Sokkel / Base | N/A |
| Linse (Diffusor) | Klar |
| Strålevinkel (°) | 6°-60° |
| Levetid (t) IEC 62717 | L80B10: 100 000 |
| MacAdam (SDCM) | 3 |
| Produsent (lyskilde) | Citizen |
| Produsentbeskrivelse (COB) | CLU711-1204C4 |
| Driftspenning LED (max tp=25) (V) | 40.0 |
| Driftspenning LED (min tp=65) (V) | 35.0 |

| DRIVER / BALLAST | |
|---|---|
| Produsent (driver) | HEP |
| Produsentens driverbeskrivelse | LWTC20W500CALR |
| Effekt (driver) (W) | 20 |
| Beskyttelsesklasse (driver) | 2 |
| Flimmerindikator (Pst LM) < | 1.0 |
| Stroboskopeffektindikator (SVM) < | 0.4 |
| Dimmefunksjon (driver) | Faseavsnitt |
| Minimum dimmenivå (%) | 10.0 |
| Type faseavsnitt-dimming | Trailing edge |
| Type Dimming | Amplitude Modulation |
| IP-klasse (driver) | IP20 |
| Flimmerfri | Ja |
| Konstant strøm eller spenning (CC eller CV) | CC |
| Konstant strøm (CC driver) (mA) | 250 - 500 |
| Strøminnstilling (driver) | DIP-switch |
| Konstant strøm (CC driftspenning driver) (V) | 25.0 - 40.0 |
| Utgangsstrøm toleranse (%) | 5.0 |
| Strømkrusning (%) | 5.0 |
| Maks belastning per kurs - B10 | 28 |

| DRIVER / BALLAST | |
|---|---|
| Maks belastning per kurs - B16 | 46 |
| Maks belastning per kurs - C10 | 28 |
| Maks belastning per kurs - C16 | 46 |
| Maks belastning per kurs - C20 | 57 |
| Startstrøm tid (µs) | 40.0 |
| Startstrøm Imax (A) | 15.0 |

| DIMENSJONER | |
|---|---|
| Lengde (produkt) (mm) | 158.0 |
| Vekt (produkt) (kg) | 1.0 |
| Diameter (produkt) (mm) | 85.0 |

| MATERIALER OG OVERFLATER | |
|---|---|
| Farge | Hvit |
| RAL Kode | RAL9003 |
| Kapslingsmateriale | Aluminium |

| MONTERING OG TILKOBLING | |
|---|---|
| Bruksområde | Museum, Butikk, Showrom |
| Montering | Skinne |
| Tilkobling (system) | Skinne 3-fase |

| ENERGI OG GODKJENNING | |
|---|---|
| CE-merke | Yes |