FDV DOKUMENTASJON
Zoom 1850lm 930 6-60° 20W 3-circuit BK DALI
Art.no: 101142-660-2-ddd



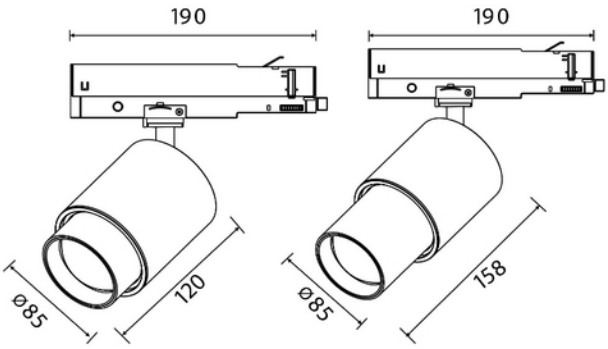

Zoom 1850lm 930 6-60° 20W 3-circuit BK DALI

230V 50Hz IP20

PRODUKTBESKRIVELSE

Zoom er en relativt liten spotlight for bruk i skinnesystemer. Det unike zoom-patentet gjør det mulig å variere spredningsvinkelen på lyskjeglen fra 6 til 60 grader. Sort utførelse.

FUNKSJONSBESKRIVELSE

Zoom er en relativt liten spotlight for bruk i skinnesystemer. Det unike zoom-patentet gjør det mulig å variere spredningsvinkelen på lyskjeglen fra 6 til 60 grader. Variasjonsmuligheten gjør Zoom til en svært anvendelig spotlight.

Utformingen er i robust støpt aluminium, og Zoom kommer i både svart og hvit versjon.

SPESIFIKASJONER	
Effekt (system) (W)	20
Dimmefunksjon (system)	DALI2
Driftspenning LED (mA)	500
Fargekode	930

SPESIFIKASJONER	
Lyskildetype	LED (innebygget)
Sokkel / Base	N/A
Levetid (t)	L80B10: 100 000
MacAdam (SDCM)	3
Driftspenning LED (max tp=25) (V)	40.0
Driftspenning LED (min tp=65) (V)	35.0
Effekt (driver) (W)	25
Beskyttelsesklasse (driver)	2
Dimmefunksjon (driver)	DALI2
Konstant strøm eller spenning (CC eller CV)	CC
Konstant strøm (CC driver) (mA)	600
Konstant strøm (CC driftspenning driver) (V)	42.0
Startstrøm tid (µs)	80.0
Startstrøm Imax (A)	35.0
Lengde (produkt) (mm)	158.0
Vekt (produkt) (kg)	1.0
Diameter (produkt) (mm)	85.0
Farge	Sort
RAL Kode	RAL9005
Montering	Skinne
Tilkobling (system)	Skinne 3-fase+dim