

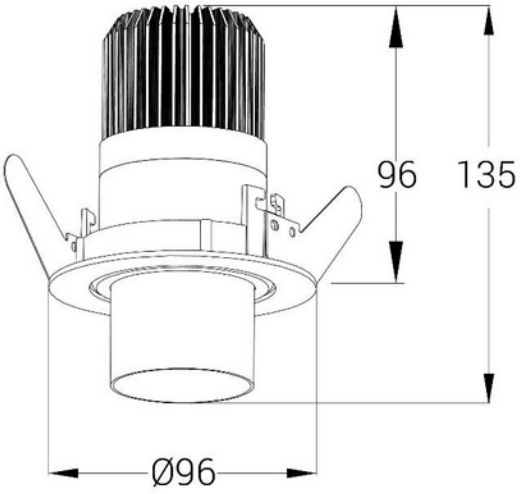

Zoom Recessed 1250lm 927 5-60° 15W 18i3 BK Phasecut

CE 230V 50Hz IP20

PRODUKTBESKRIVELSE

Zoom Recessed Downlight er en liten downlight med et hullmål på Ø81mm. Den unike zoom mekanismen gjør at du kan sette downlighten i mange forskjellige vinkler, alt fra 5 til 60 grader. Sort utførelse.

FUNKSJONSBESKRIVELSE

Zoom Recessed Downlight er en liten downlight med et hullmål på Ø81mm. Den unike zoom mekanismen gjør at du kan sette downlighten i mange forskjellige vinkler, alt fra 5 til 60 grader.

Kan tiltes 25°

Leveres i både 2700K og 3000K, og er laget av robust aluminium.

For mer teknisk informasjon se tabellen.

SPESIFIKASJONER	
Effekt (system) (W)	15
Dimmefunksjon (system)	Faseavsnitt
Hullmål (mm)	Ø81
Fargekode	927
Lyskildetype	LED (innebygget)
MacAdam (SDCM)	3
Driftspenning LED (max tp=25) (V)	37.7
Driftspenning LED (min tp=65) (V)	34.2
Effekt (driver) (W)	10
Beskyttelsesklasse (driver)	2
Konstant strøm eller spenning (CC eller CV)	CC
Konstant strøm (CC driftspenning driver) (V)	29.0
Startstrøm tid (µs)	100.0
Startstrøm Imax (A)	5.0
Bredde (produkt) (mm)	60.0
Høyde (produkt) (mm)	96.0
Farge	Sort
Montering	Innfelt, Delvis-innfelt
Tilkobling (system)	18i3 Hurtigkobling