PRODUKTDATABLAD
Zoom Recessed 1250lm 927 5-60° 15W 18i3 WH Phasecut
Art.no: 1013-560-3



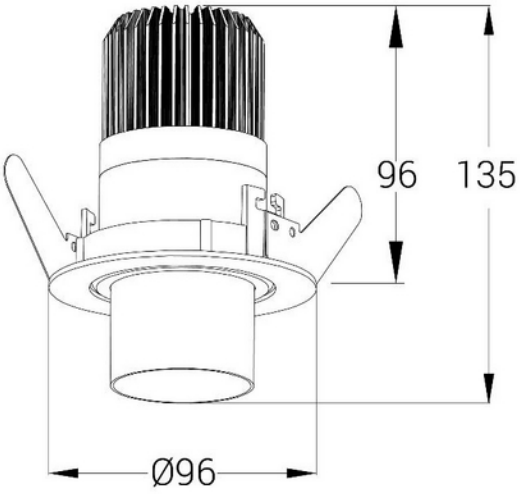

Zoom Recessed 1250lm 927 5-60° 15W 18i3 WH Phasecut

CE 230V 50Hz IP20

Zoom Recessed Downlight er en liten downlight med et hullmål på Ø81mm. Den unike zoom mekanismen gjør at du kan sette downlighten i mange forskjellige vinkler, alt fra 5 til 60 grader. Kan tiltes 25° Leveres i både 2700K og 3000K, og er laget av robust aluminium. For mer teknisk informasjon se tabellen.

ELEKTRISKE DATA	
Beskyttelsesklasse	2
Dimmefunksjon (system)	Faseavsnitt
Spenning (V)	230V 50Hz
Effekt (system) (W)	15

TEKNISK DATA	
IP (system)	IP20
Utendørs	No
Hullmål (mm)	Ø81

LYSTEKNISKE DATA	
Kald lumen (t=25) fra chip (lm)	1250
Fargegjengivelse (CRI / Ra) (>=)	90
Fargetemperatur (CCT) (K)	2700
Fargekode	927
Lyskildetype	LED (innebygget)
Linse (Diffusor)	Klar
Strålevinkel (°)	5-60°
MacAdam (SDCM)	3
Produsent (lyskilde)	Bridgelux
Produsentbeskrivelse (COB)	Gen. 7 V6 HD LED Array
Driftstrøm LED (min-max) (mA)	175 - 480
Driftspenning LED (max tp=25) (V)	37.7
Driftspenning LED (min tp=65) (V)	34.2

DRIVER / BALLAST	
Produsent (driver)	Tridonic
Produsentens driverbeskrivelse	LCBI 15W 350mA BASIC PH-CUT SR ADV
Effekt (driver) (W)	15
Beskyttelsesklasse (driver)	2
Maks utgangsspenning (V)	55
Minimum dimmenivå (%)	5.0
Type faseavsnitt-dimming	Leading / Trailing edge
IP-klasse (driver)	IP20
Forventet levetid (driver) (t)	60000
Konstant strøm eller spenning (CC eller CV)	CC
Konstant strøm (CC driver) (mA)	350 - null
Konstant strøm (CC driftspenning driver) (V)	21.0 - 42.0
Utgangsstrøm toleranse (%)	7.5
Strømkrusning (%)	30.0
Maks belastning per kurs - B10	50
Maks belastning per kurs - B16	80
Maks belastning per kurs - C10	50
Maks belastning per kurs - C16	80
Startstrøm tid (µs)	40.0

DIMENSJONER	
Bredde (produkt) (mm)	60.0
Høyde (produkt) (mm)	96.0

MATERIALER OG OVERFLATER	
Farge	Hvit

MONTERING OG TILKOBLING	
Bruksområde	Cafe, Hytte, Hotell, Kjøkken, Bolig, Restaurant
Montering	Innfelt, Delvis-innfelt
Tilkobling (system)	18i3 Hurtigkobling

ENERGI OG GODKJENNING	
CE-merke	Yes