

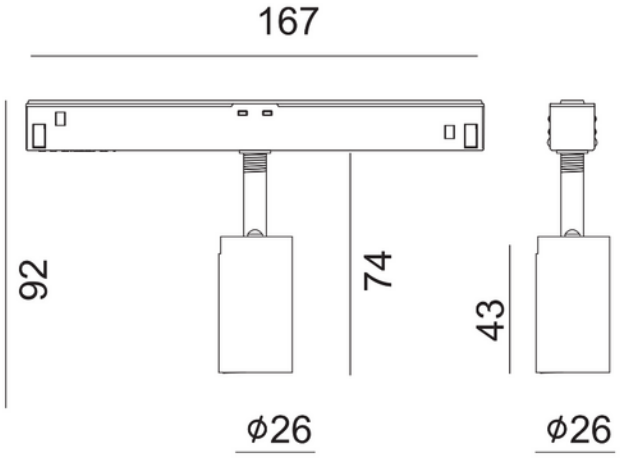

Flare 26 927 210lm 23° 2W Evo BK DALI

PRODUKTBESKRIVELSE

Flare 26 er en variant spotlight som passer til Evo 48V Track systemet vårt. Med 2W, høyt lysutbytte og fargegjengivelse passer denne perfekt til boliger, butikker, restauranter, hoteller og kontormiljøer. Sort utførelse.

FUNKSJONSBESKRIVELSE

Flare 26 er en variant spotlight som passer til Evo 48V Track systemet vårt.

Med 2W, høyt lysutbytte og fargegjengivelse passer denne perfekt til boliger, butikker, restauranter, hoteller og kontormiljøer.

Spotlighten kan enkelt justeres i alle retninger for å imøtekomme ulike behov. Den kan vippes 90 grader og roteres 350 grader rundt sin egen akse.

SPESIFIKASJONER	
Effekt (system) (W)	2

SPESIFIKASJONER	
Dimmefunksjon (system)	DALI
Driftspenning LED (mA)	700
Lumen ut (system) (lm)	210
Fargekode	927
Sokkel / Base	N/A
Effekt (driver) (W)	30
Konstant strøm eller spenning (CC eller CV)	CC
Konstant strøm (CC driver) (mA)	700
Konstant strøm (CC driftspenning driver) (V)	40.0
Lengde (produkt) (mm)	74.0
Bredde (produkt) (mm)	26.0
Diameter (produkt) (mm)	26.0
Farge	Sort
Montering	Skinne
Tilkobling (system)	Skinne EVO 48V

LYSDISTRIBUSJON

