

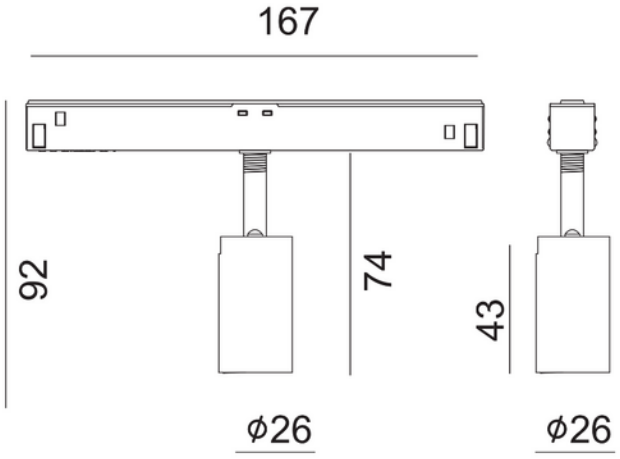

Flare 26 927 210lm 23° 2W Evo WH DALI

Flare 26 er en variant spotlight som passer til Evo 48V Track systemet vårt. Med 2W, høyt lysutbytte og fargegjengivelse passer denne perfekt til boliger, butikker, restauranter, hoteller og kontormiljøer. Spotlighten kan enkelt justeres i alle retninger for å imøtekomme ulike behov. Den kan vippes 90 grader og roteres 350 grader rundt sin egen akse.

ELEKTRISKE DATA	
Beskyttelsesklasse	3
Dimmefunksjon (system)	DALI
Spenning (V)	48VDC
Driftspenning LED (mA)	700
Effekt (system) (W)	2

TEKNISK DATA	
IP (system)	IP20
Utendørs	No

LYSTEKNISKE DATA	
Lumen ut (system) (lm)	210
Kald lumen (t=25) fra chip (lm)	210
Effektivitet (system) (lm/W)	105
Fargegjengivelse (CRI / Ra) (>=)	90
Fargetemperatur (CCT) (K)	2700
Fargekode	927
Sokkel / Base	N/A
Strålevinkel (°)	23°
Produsent (lyskilde)	Osram
Produsentbeskrivelse (COB)	Oslon Square

DRIVER / BALLAST	
Produsent (driver)	HEP
Produsentens driverbeskrivelse	G5DDC30W700CA
Effekt (driver) (W)	30
Standbyeffekt Psb (W) <	0.5
Maks utgangsspenning (V)	48
Minimum dimmenivå (%)	5.0
Type Dimming	Amplitude Modulation
Forventet levetid (driver) (t)	50000
Konstant strøm eller spenning (CC eller CV)	CC
Konstant strøm (CC driver) (mA)	350 - 700
Konstant strøm (CC driftspenning driver) (V)	6.0 - 40.0
Utgangsstrøm toleranse (%)	5.0
Strømkrusning (%)	5.0

DIMENSJONER	
Lengde (produkt) (mm)	74.0
Bredde (produkt) (mm)	26.0
Diameter (produkt) (mm)	26.0

MATERIALER OG OVERFLATER	
Farge	Hvit

MONTERING OG TILKOBLING	
Bruksområde	Hytte, Hotell, Bolig, Restaurant
Montering	Skinne
Tilkobling (system)	Skinne EVO 48V

ENERGI OG GODKJENNING	
EPREL Energiklasse	G
CE-merke	Yes

LYSDISTRIBUSJON

