PRODUKTDATABLAD
Ufo U - Lens 60° - 200W
Art.no: 102335-60



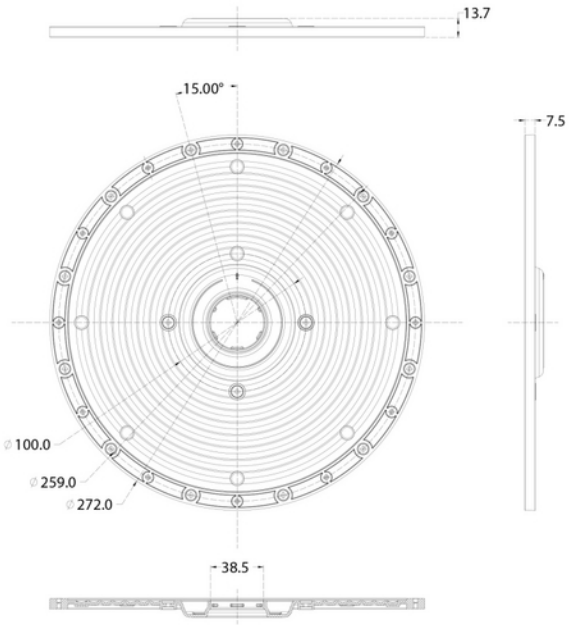

Ufo U - Lens 60° - 200W

CE

60° linse til Ufo U 200W

TEKNISK DATA	
Utendørs	No

LYSTEKNISKE DATA	
Linse (Diffusor)	Lens
Strålevinkel (°)	60°

DIMENSJONER	
Høyde (produkt) (mm)	13.7
Diameter (produkt) (mm)	272.0

MATERIALER OG OVERFLATER	
Farge	Klar

ENERGI OG GODKJENNING	
CE-merke	Yes