PRODUKTDATABLAD
Giulio G2 4W 3000K recessed flexible copper/antique brass
Art.no: 102860-13



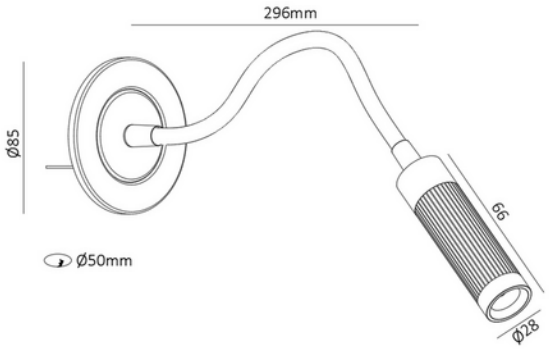

Giulio G2 4W 3000K recessed flexible copper/antique brass

CE 230V 50Hz IP20 IK08

Giulio G2 er en elegant, innfelt vegglampe med fleksibel arm, integrert av/på-knapp og energieffektiv 4 W LED-lyskilde på 3000 K (varmhvitt). Den slanke armaturen lar deg vinkle lyset nøyaktig dit du ønsker, noe som gjør lampen perfekt som sengelampe for behagelig kveldslesing.

Lampen monteres på vegg, er IP20-klassifisert og leveres i en eksklusiv finish som kombinerer kobber og antikk messing. Med sine kompakte mål – 400 × 85 × 28 mm – glir lampen sømløst inn i interiøret uten å stjele plass, men gir likevel et blendingsfritt, komfortabelt leselys.

ELEKTRISKE DATA	
Beskyttelsesklasse	2
Dimmefunksjon (system)	Touch dim
Spenning (V)	230V 50Hz
Driftspenning LED (mA)	700
Effekt (system) (W)	4

TEKNISK DATA	
IK (system)	IK08

TEKNISK DATA	
IP (system)	IP20
Utendørs	No
Hullmål (mm)	Ø48

LYSTEKNISKE DATA	
Lumen ut (system) (lm)	153
Kald lumen (t=25) fra chip (lm)	160
Effektivitet (system) (lm/W)	38
Fargegjengivelse (CRI / Ra) (>=)	90
Fargetemperatur (CCT) (K)	3000
Fargekode	930
Lyskildetype	LED (innebygget)
Sokkel / Base	N/A
Linse (Diffusor)	Lens
Strålevinkel (°)	24°
MacAdam (SDCM)	3
UGR (<=)	10
Produsent (lyskilde)	Osram
Produsentbeskrivelse (ikke-COB)	Oslon SSL150
Driftspenning LED (min tp=65) (V)	3.0

DRIVER / BALLAST	
Produsentens driverbeskrivelse	TKP-5W-0510S
Effekt (driver) (W)	5
Beskyttelsesklasse (driver)	2
Standbyeffekt Psb (W) <	0.1
Flimmerindikator (Pst LM) <	1.0
Stroboskopeffektindikator (SVM) <	0.4
Maks utgangsspenning (V)	5
Dimmefunksjon (driver)	Ingen
IP-klasse (driver)	IP20
Forventet levetid (driver) (t)	50000
Flimmerfri	Ja
Konstant strøm eller spenning (CC eller CV)	CV
Konstant spenning (CV driver) (V)	5

DRIVER / BALLAST	
Utgangsstrøm toleranse (%)	10.0
Maks belastning per kurs - B10	7
Maks belastning per kurs - B16	11
Maks belastning per kurs - C10	12
Maks belastning per kurs - C16	18
Maks belastning per kurs - C20	22
Maks belastning per kurs - C25	28
Maks belastning per kurs - C32	36
Lekkasjestrøm (mA)	0.7
Startstrøm tid (µs)	250.0
Startstrøm Imax (A)	20.0

DIMENSJONER	
Lengde (produkt) (mm)	443.0
Vekt (produkt) (kg)	0.4
Diameter (produkt) (mm)	85.0

MATERIALER OG OVERFLATER	
Farge	Kobber/Messing
Kapslingsmateriale	Aluminium
Housing Material %	90.0
Diffusere Materiale	PMMA
Diffusere Materiale %	100.0
Materiale 2	Steel
Materiale 2%	10.0

MONTERING OG TILKOBLING	
Bruksområde	Soverom, Hytte, Hotell, Bolig
Montering	Innfelt, Vegg
Tilkobling (system)	Terminal

ENERGI OG GODKJENNING	
CE-merke	Yes