PRODUKTDATABLAD
Adelina 1,8W 200mA 2700/3000/4000K D2W WH
Art.no: 103631-3

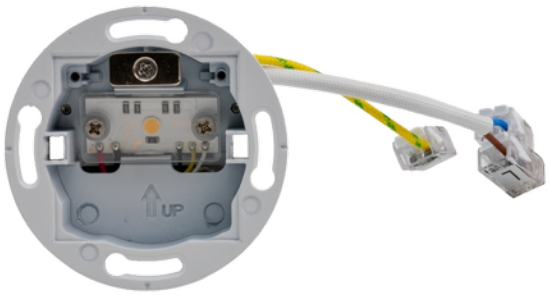

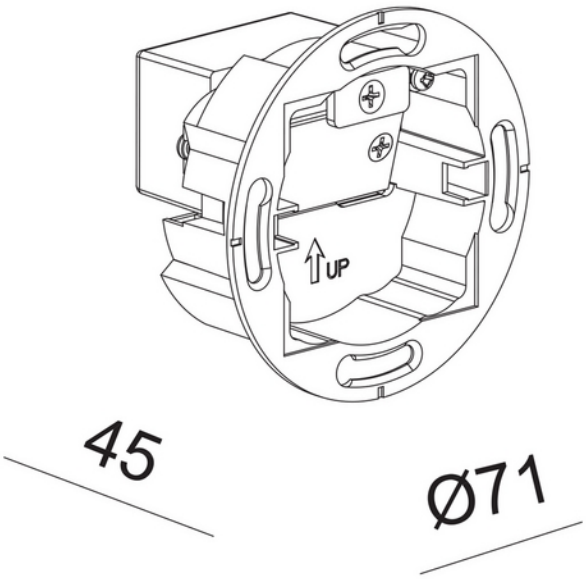

Adelina 1,8W 200mA 2700/3000/4000K D2W WH

230V 50Hz IP20

Adelina er en kompakt, innfelt LED-trappelysarmatur med Ø68 mm innfellingsmål, utviklet for enkel montering i vegger og trapper. Det magnetiske frontdekselet gjør montering og vedlikehold enkelt, og leveres i aluminium eller polykarbonat med glass, i både rund og firkantet utførelse.

Aluminiumspanelet gir en kontrollert oval eller trapesformet lysfordeling, mens glasspanelet gir et mykere og mer behagelig lys.

Med integrert DIP-switch kan både effekt og fargetemperatur enkelt tilpasses etter behov. Effekten kan stilles til 50 %, 75 % eller 100 %, mens fargetemperaturen kan velges mellom 2700K, 3000K og 4000K. Adelina leveres forhåndsinnstilt på 50 % effekt og 2700K.

ELEKTRISKE DATA	
Beskyttelsesklasse	1
Dimmefunksjon (system)	Ingen
Spenning (V)	230V 50Hz
Driftspenning LED (mA)	200
Effekt (system) (W)	1,8

ELEKTRISKE DATA	
Forhåndsinnstilt effekt hvis bryter (W)	50%
Nødlys (t)	Uten nødlys

TEKNISK DATA	
IP (system)	IP20
Utendørs	No
Hullmål (mm)	68
Driftstemperatur (°C)	-20 - 40

LYSTEKNISKE DATA	
Lumen ut (system) (lm)	150
Effektivitet (system) (lm/W)	83
Fargegjengivelse (CRI / Ra) (>=)	90
Fargetemperatur (CCT) (K)	2700K/3000K/4000
Forhåndsinnstilt fargetemperatur hvis bryter (CCT) (K)	2700
Fargekode	927/930/940
Lyskildetype	LED (innebygget)
Levetid (t) IEC 62717	L80: 100 000
MacAdam (SDCM)	3
Produsent (lyskilde)	Bridgelux

DRIVER / BALLAST	
Produsent (driver)	AcTEC
Produsentens driverbeskrivelse	Mini-4-12
Effekt (driver) (W)	4
Beskyttelsesklasse (driver)	1 or 2
Flimmerindikator (Pst LM) <	1.0
Stroboskopeffektindikator (SVM) <	0.4
IP-klasse (driver)	IP20
Forventet levetid (driver) (t)	50000
Maks antall brytersykluser	100000
Konstant strøm eller spenning (CC eller CV)	CV
Maks belastning per kurs - B10	35
Maks belastning per kurs - B16	56
Maks belastning per kurs - C10	74

DRIVER / BALLAST	
Maks belastning per kurs - C16	118
Maks belastning per kurs - C20	148
Startstrøm tid (µs)	300.0
Startstrøm Imax (A)	5.0

DIMENSJONER	
Lengde (produkt) (mm)	60.0
Diameter (produkt) (mm)	71.0

MATERIALER OG OVERFLATER	
Farge	Hvit

MONTERING OG TILKOBLING	
Bruksområde	Soverom, Cafe, Hytte, Hotell, Bolig, Restaurant, Trapp, Innendørs
Montering	Innfelt
Tilkobling (system)	Terminal

ENERGI OG GODKJENNING	
EPREL Energiklasse	G
CE-merke	Yes