PRODUKTDATABLAD
Adelina Frame Round PC+glass WH
Art.no: 103632-3

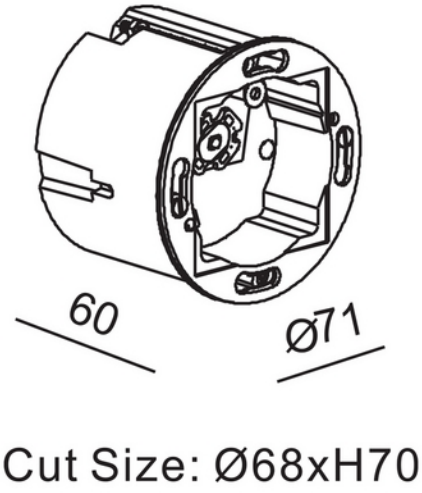

Adelina Frame Round PC+glass WH

Adelina Frame Round PC+glass WH er en rund ramme i polykarbonat med hvit finish og glass, utviklet for å gi et stilrent og helhetlig uttrykk. Den enkle og diskrete utformingen gjør rammen godt egnet i moderne interiører og gir en pen avslutning rundt armaturen.
Rammen er utstyrt med magnetfeste som gjør den rask og enkel å montere på Adelina-armaturen.

ELEKTRISKE DATA	
Beskyttelsesklasse	1
Spenning (V)	230V 50Hz

TEKNISK DATA	
IP (system)	IP20
Utendørs	No

DIMENSJONER	
Bredde (produkt) (mm)	2.0

DIMENSJONER	
Diameter (produkt) (mm)	71.0

MATERIALER OG OVERFLATER	
Farge	Hvit

ENERGI OG GODKJENNING	
CE-merke	Yes