PRODUKTDATABLAD
CBU Box sensor Wide Casambi
Art.no: 1044-S28



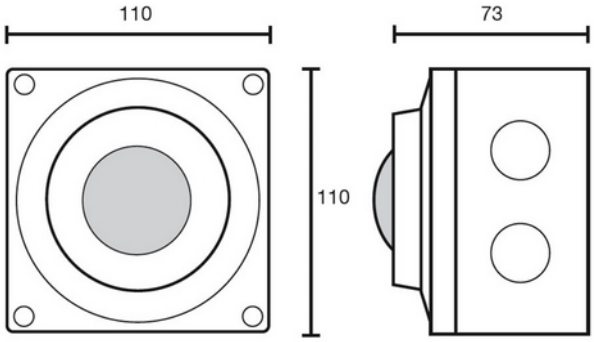

CBU Box sensor Wide Casambi

IP66

Bevegelsessensoren bruker Casambi Bluetooth Low Energy Mesh nettverket til å kontrollere en eller flere armaturer og enheter på samme nettverk uten bruk av porter, rutere eller ekstra kabling. Funksjonene settes i appen, f.eks. armatur, enhet, gruppe, scene/animasjon eller at alle armaturer kan styres av sensorene. Installasjonen må utføres av en sertifisert elektriker.

TEKNISK DATA	
IP (system)	IP66
Driftstemperatur (°C)	-20 - 40
Passer i 55x55 rammesystem	Nei
Dekningsområde bevegelse (m)	28m
Monteringshøyde anbefalt (m)	Max. 14m
Måleområde (lux)	Max. 2000 Lux

STYRING	
Forsyningsspenning	220-240 VAC

DIMENSJONER	
Lengde (produkt) (mm)	110.0

DIMENSJONER	
Bredde (produkt) (mm)	110.0
Høyde (produkt) (mm)	73.0

MATERIALER OG OVERFLATER	
Farge	Hvit

DETEKSJONSOMRÅDE

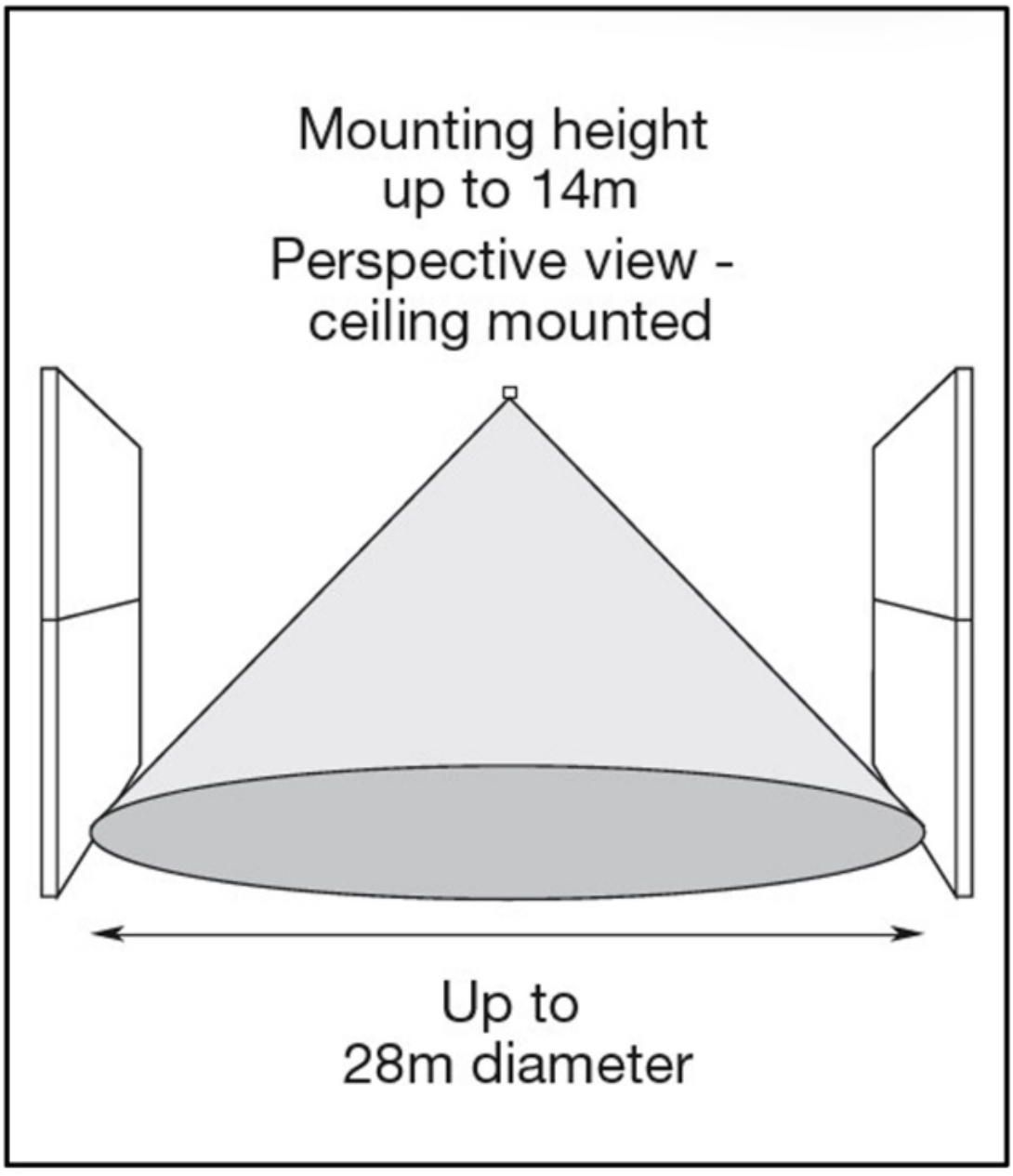

KOBLINGSSKJEMA

