PRODUKTDATABLAD
Caro 700lm 830 78° 16W BK IP65
Art.no: 1080-2



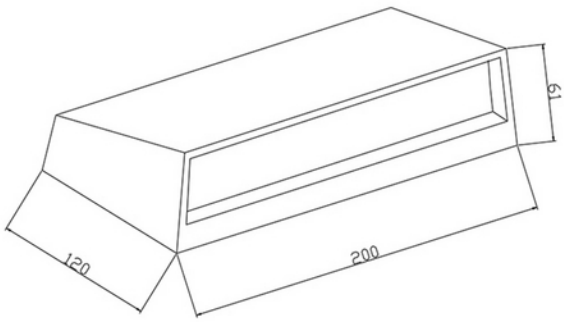

Caro 700lm 830 78° 16W BK IP65

230V 50Hz | IP65 | IK06

A++ - A

Med sine rene linjer og lett skrånende topp er Caro et stilsikkert valg som vil passe godt inn til de fleste inngangspartier og ved siden av dører. Meget godt lys med 78° spredning. Caro ser like bra ut i private hjem som ved innganger til hoteller og restauranter.

Utgått produkt. Erstattet av Caro G2 9W Sort IP65

ELEKTRISKE DATA	
Beskyttelsesklasse	1
Dimmefunksjon (system)	Ingen
Spenning (V)	230V 50Hz
Driftspenning LED (mA)	350
Effekt (system) (W)	16

TEKNISK DATA	
IK (system)	IK06
IP (system)	IP65

TEKNISK DATA	
Utendørs	Yes

LYSTEKNISKE DATA	
Lumen ut (system) (lm)	670
Kald lumen (t=25) fra chip (lm)	700
Effektivitet (system) (lm/W)	40
Fargegjengivelse (CRI / Ra) (>=)	80
Fargetemperatur (CCT) (K)	3000
Fargekode	830
Sokkel / Base	N/A
Linse (Diffusor)	Ingen
Strålevinkel (°)	78°
Levetid (t) IEC 62717	L80B50: 50 000
UGR (<=)	19
Produsentbeskrivelse (ikke-COB)	3030

DRIVER / BALLAST	
Flimmerfri	Ja
Maks belastning per kurs - B10	100
Maks belastning per kurs - B16	150
Maks belastning per kurs - C10	100
Maks belastning per kurs - C16	150
Lekkasjestrøm (mA)	1.0
Startstrøm tid (µs)	0.6
Startstrøm Imax (A)	2.6

DIMENSJONER	
Lengde (produkt) (mm)	208.0
Bredde (produkt) (mm)	53.0
Høyde (produkt) (mm)	104.0
Vekt (produkt) (kg)	0.6

MATERIALER OG OVERFLATER	
Farge	Sort

MONTERING OG TILKOBLING	
Bruksområde	Generelt, Utendørs
Montering	Utenpåliggende, Vegg
Tilkobling (system)	Terminal

ENERGI OG GODKJENNING	
CE-merke	Yes
Energy Efficiency Class	A++ - A

ALTERNATIVE DRIVERE	
Strøminstilling LED	350