

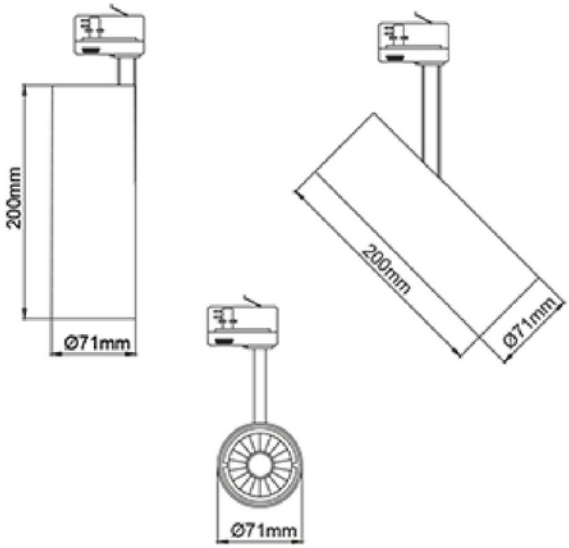

Silindir 70 2500lm 930 40° 20W WH 3-circuit

PRODUKTBESKRIVELSE

Silindir 70 har et slankt og moderne design, kombinert med høyt lysutbytte og fargegjengivelse har gjort den til en favoritt til bruk i butikker og restauranter. Spotlighten kan enkelt justeres i alle retninger for å imøtekomme ulike behov. Hvit utførelse.

FUNKSJONSBESKRIVELSE

Silindir 70 har et slankt og moderne design, kombinert med høyt lysutbytte og fargegjengivelse har gjort den til en favoritt til bruk i butikker og restauranter. Spotlighten kan enkelt justeres i alle retninger for å imøtekomme ulike behov. Den kan vippes 90 grader og roteres 350 grader rundt sin egen akse.

SPESIFIKASJONER	
Effekt (system) (W)	20
Dimmefunksjon (system)	Ingen
Lumen ut (system) (lm)	2400
Fargekode	930
Lyskildetype	LED (innebygget)

SPESIFIKASJONER	
Levetid (t)	L80B10: 100 000
MacAdam (SDCM)	3
Driftspenning LED (max tp=25) (V)	38.7
Driftspenning LED (min tp=65) (V)	29.3
Effekt (driver) (W)	25
Beskyttelsesklasse (driver)	1 or 2
Konstant strøm eller spenning (CC eller CV)	CC
Konstant strøm (CC driver) (mA)	600
Konstant strøm (CC driftspenning driver) (V)	44.0
Startstrøm tid (µs)	150.0
Startstrøm Imax (A)	25.0
Lengde (produkt) (mm)	71.0
Bredde (produkt) (mm)	71.0
Høyde (produkt) (mm)	215.0
Vekt (produkt) (kg)	1.0
Farge	Hvit
Montering	Skinne, Tak
Tilkobling (system)	Skinne 3-fase

LYSDISTRIBUSJON

