PRODUKTDATABLAD
Silindir 70 2500lm 930 40° 20W WH 3-circuit
Art.no: 1081-7-40-3



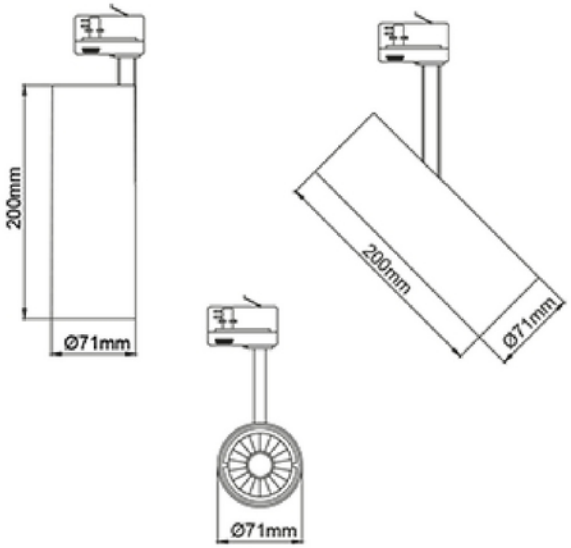

Silindir 70 2500lm 930 40° 20W WH 3-circuit

Silindir 70 har et slankt og moderne design, kombinert med høyt lysutbytte og fargegjengivelse har gjort den til en favoritt til bruk i butikker og restauranter. Spotlighten kan enkelt justeres i alle retninger for å imøtekomme ulike behov. Den kan vippes 90 grader og roteres 350 grader rundt sin egen akse.

ELEKTRISKE DATA	
Beskyttelsesklasse	1
Dimmefunksjon (system)	Ingen
Spenning (V)	230V 50Hz
Effekt (system) (W)	20

TEKNISK DATA	
IP (system)	IP20
Utendørs	No

LYSTEKNISKE DATA	
Lumen ut (system) (lm)	2400
Kald lumen (t=25) fra chip (lm)	2500
Effektivitet (system) (lm/W)	120
Fargegjengivelse (CRI / Ra) (>=)	90
Fargetemperatur (CCT) (K)	3000
Fargekode	930
Lyskildetype	LED (innebygget)
Linse (Diffusor)	Klar
Strålevinkel (°)	40°
Levetid (t) IEC 62717	L80B10: 100 000
MacAdam (SDCM)	3
Produsentbeskrivelse (COB)	SLE G7 17mm 5000lm 930 H ADV
Driftstrøm LED (min-max) (mA)	null - 1540
Driftspenning LED (max tp=25) (V)	38.7
Driftspenning LED (min tp=65) (V)	29.3

DRIVER / BALLAST	
Produsent (driver)	Tridonic
Produsentens driverbeskrivelse	Driver LC 25W 350-600mA flexC SC ADV
Effekt (driver) (W)	25
Beskyttelsesklasse (driver)	1 or 2
Maks utgangsspenning (V)	60
IP-klasse (driver)	IP20
Forventet levetid (driver) (t)	100000
Konstant strøm eller spenning (CC eller CV)	CC
Konstant strøm (CC driver) (mA)	350 - 600
Konstant strøm (CC driftspenning driver) (V)	27.0 - 44.0
Utgangsstrøm toleranse (%)	7.5
Strømkrusning (%)	5.0
Maks belastning per kurs - B10	14
Maks belastning per kurs - B16	24
Maks belastning per kurs - C10	24
Maks belastning per kurs - C16	40
Startstrøm tid (µs)	150.0
Startstrøm Imax (A)	25.0

DIMENSJONER	
Lengde (produkt) (mm)	71.0
Bredde (produkt) (mm)	71.0
Høyde (produkt) (mm)	215.0
Vekt (produkt) (kg)	1.0

MATERIALER OG OVERFLATER	
Farge	Hvit

MONTERING OG TILKOBLING	
Bruksområde	Butikk, Showrom
Montering	Skinne, Tak
Tilkobling (system)	Skinne 3-fase

ENERGI OG GODKJENNING	
CE-merke	Yes

LYSDISTRIBUSJON

