

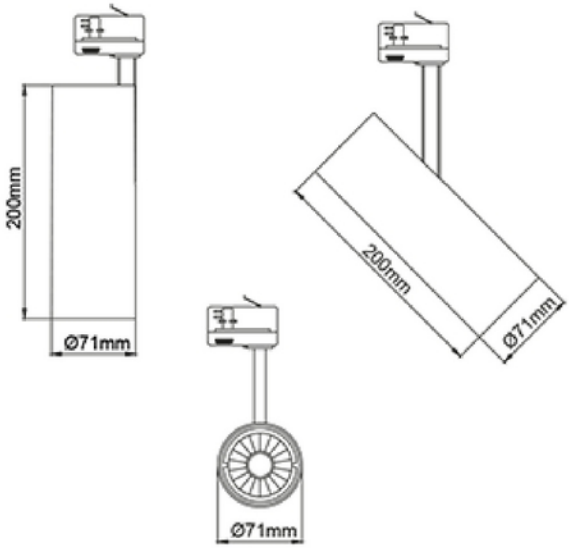

Silindir 70 2500lm 930 40° 20W WH 3-circuit DALI

Silindir 70 har et slankt og moderne design, kombinert med høyt lysutbytte og fargegjengivelse har gjort den til en favoritt til bruk i butikker og restauranter. Spotlighten kan enkelt justeres i alle retninger for å imøtekomme ulike behov. Den kan vippes 90 grader og roteres 350 grader rundt sin egen akse.

ELEKTRISKE DATA	
Beskyttelsesklasse	1
Dimmefunksjon (system)	DALI2
Spenning (V)	230V 50Hz
Effekt (system) (W)	20

TEKNISK DATA	
IP (system)	IP20
Utendørs	No

LYSTEKNISKE DATA	
Lumen ut (system) (lm)	2400
Kald lumen (t=25) fra chip (lm)	2500
Effektivitet (system) (lm/W)	120
Fargegjengivelse (CRI / Ra) (>=)	90
Fargetemperatur (CCT) (K)	3000
Fargekode	930
Lyskildetype	LED (innebygget)
Linse (Diffusor)	Klar
Strålevinkel (°)	40°
Levetid (t) IEC 62717	L80B10: 100 000
MacAdam (SDCM)	3
Produsent (lyskilde)	Tridonic
Produsentbeskrivelse (COB)	SLE G7 17mm 5000lm 930 H ADV
Driftstrøm LED (min-max) (mA)	null - 1540
Driftspenning LED (max tp=25) (V)	38.7
Driftspenning LED (min tp=65) (V)	29.3

DRIVER / BALLAST	
Produsent (driver)	Osram

DIMENSJONER	
Lengde (produkt) (mm)	71.0
Bredde (produkt) (mm)	71.0
Høyde (produkt) (mm)	215.0
Vekt (produkt) (kg)	1.0

MATERIALER OG OVERFLATER	
Farge	Hvit

MONTERING OG TILKOBLING	
Bruksområde	Butikk, Showrom
Montering	Skinne, Tak
Tilkobling (system)	Skinne 3-fase+dim

ENERGI OG GODKJENNING	
CE-merke	Yes

LYSDISTRIBUSJON

