PRODUKTDATABLAD
Cylinder 70 2500lm 940 15° 20W BK 3-circuit
Art.no: 17057-15-2



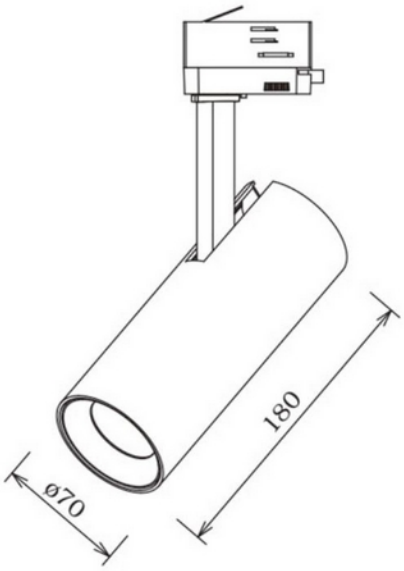

Cylinder 70 2500lm 940 15° 20W BK 3-circuit

Cylinder 70 har et slankt og moderne design, kombinert med høyt lysutbytte og fargegjengivelse har gjort den til en favoritt til bruk i butikker og restauranter. Spotlighten kan enkelt justeres i alle retninger for å imøtekomme ulike behov. Den kan vippes 90 grader og roteres 350 grader rundt sin egen akse. For å skape ytterligere muligheter for å "leke" med lys kan det monteres en diffusor på armaturen. Denne bestilles separat. L185mm - Ø70mm.

ELEKTRISKE DATA	
Beskyttelsesklasse	1
Dimmefunksjon (system)	Ingen
Spenning (V)	230V 50Hz
Driftspenning LED (mA)	500
Effekt (system) (W)	20

TEKNISK DATA	
IP (system)	IP20
Utendørs	No

LYSTEKNISKE DATA	
Kald lumen (t=25) fra chip (lm)	2500
Fargegjengivelse (CRI / Ra) (>=)	90
Fargetemperatur (CCT) (K)	4000
Fargekode	940
Lyskildetype	LED (innebygget)
Linse (Diffusor)	Klar
Strålevinkel (°)	15°
UGR (<=)	21
Produsent (lyskilde)	Tridonic
Produsentbeskrivelse (COB)	SLE G6 15mm 3000lm 940 ADV

DRIVER / BALLAST	
Produsent (driver)	Tridonic
Produsentens driverbeskrivelse	LC 20W 500mA fixC SC ADV
Effekt (driver) (W)	20
Beskyttelsesklasse (driver)	1 or 2
Maks utgangsspenning (V)	60
IP-klasse (driver)	IP20
Forventet levetid (driver) (t)	50000
Konstant strøm eller spenning (CC eller CV)	CC
Konstant strøm (CC driver) (mA)	500 - null
Konstant strøm (CC driftspenning driver) (V)	21.4 - 44.0
Utgangsstrøm toleranse (%)	7.5
Strømkrusning (%)	15.0
Maks belastning per kurs - B10	72
Maks belastning per kurs - B16	115
Maks belastning per kurs - C10	90
Maks belastning per kurs - C16	144
Startstrøm tid (µs)	100.0
Startstrøm Imax (A)	5.0

DIMENSJONER	
Lengde (produkt) (mm)	180.0
Bredde (produkt) (mm)	70.0

DIMENSJONER	
Høyde (produkt) (mm)	225.0
Vekt (produkt) (kg)	0.85

MATERIALER OG OVERFLATER	
Farge	Sort

MONTERING OG TILKOBLING	
Bruksområde	Cafe, Hytte, Hotell, Kontor, Bolig, Restaurant, Butikk
Montering	Skinne, Tak
Tilkobling (system)	Skinne 3-fase

ENERGI OG GODKJENNING	
CE-merke	Yes