

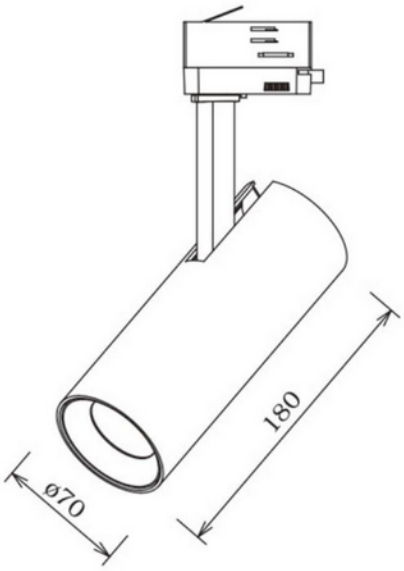

Cylinder 70 2650lm 940 24° 20W BK 3-circuit

230V 50Hz IP20

PRODUKTBESKRIVELSE

Cylinder 70 har et slankt og moderne design, kombinert med høyt lysutbytte og fargegjengivelse har gjort den til en favoritt til bruk i butikker og restauranter. Spotlighten kan enkelt justeres i alle retninger for å imøtekomme ulike behov. Sort utførelse.

FUNKSJONSBESKRIVELSE

Cylinder 70 har et slankt og moderne design, kombinert med høyt lysutbytte og fargegjengivelse har gjort den til en favoritt til bruk i butikker og restauranter. Spotlighten kan enkelt justeres i alle retninger for å imøtekomme ulike behov. Den kan vippes 90 grader og roteres 350 grader rundt sin egen akse.

SPESIFIKASJONER	
Effekt (system) (W)	20
Dimmefunksjon (system)	Ingen
Driftspenning LED (mA)	500
Fargekode	940
Lyskildetype	LED (innebygget)

SPESIFIKASJONER	
Effekt (driver) (W)	20
Beskyttelsesklasse (driver)	1 or 2
Konstant strøm eller spenning (CC eller CV)	CC
Konstant strøm (CC driftspenning driver) (V)	44.0
Startstrøm tid (µs)	100.0
Startstrøm Imax (A)	5.0
Lengde (produkt) (mm)	180.0
Bredde (produkt) (mm)	70.0
Høyde (produkt) (mm)	225.0
Vekt (produkt) (kg)	0.85
Farge	Sort
Montering	Skinne, Tak
Tilkobling (system)	Skinne 3-fase