PRODUKTDATABLAD
Cubic LED 390lm 830 9W outdoor floor IP56 Anthracite Dim.
Art.no: 2313-1-5



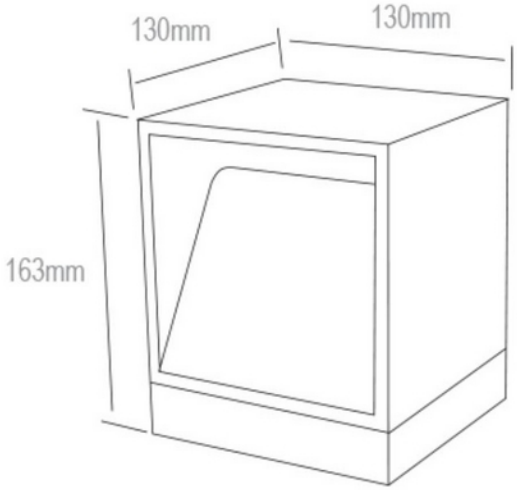

Cubic LED 390lm 830 9W outdoor floor IP56 Anthracite Dim.

CE 230V 50Hz IP65

A++

Cubic er den perfekte valget for å skape stemningsfull belysning i hager, terrasser og oppkjørsler. Den kubeformete utformingen og varmhvite fargetemperaturen på 3000K gir et imponerende lysspill. Cubic er dimbar og har en robust IP65 klassifisering, som sikrer pålitelig ytelse i alle værforhold. Med sine lyseffekt på 390 lumen og energieffektivitetsklasse A++, er Cubic et både stilfullt og funksjonelt tilskudd til utendørsbelysningen. Monteres i bakke eller mur.

ELEKTRISKE DATA	
Beskyttelsesklasse	2
Dimmefunksjon (system)	Faseavsnitt
Spenning (V)	230V 50Hz
Driftspenning LED (mA)	260
Effekt (system) (W)	9

TEKNISK DATA	
IP (system)	IP65
Utendørs	Yes

LYSTEKNISKE DATA	
Lumen ut (system) (lm)	402
Effektivitet (system) (lm/W)	34
Fargegjengivelse (CRI / Ra) (>=)	80
Fargetemperatur (CCT) (K)	3000
Fargekode	830
Lyskildetype	LED (innebygget)
Linse (Diffusor)	Klar
Produsent (lyskilde)	Citizen
Produsentbeskrivelse (COB)	CLU0281202C4303M2K

DRIVER / BALLAST	
Produsent (driver)	AcTEC
Produsentens driverbeskrivelse	Triac Dimming driver
Effekt (driver) (W)	12
Beskyttelsesklasse (driver)	2
Maks utgangsspenning (V)	55
Dimmefunksjon (driver)	Faseavsnitt
Minimum dimmenivå (%)	1.0
Type faseavsnitt-dimming	Leading / Trailing edge
IP-klasse (driver)	IP65
Forventet levetid (driver) (t)	30000
Konstant strøm eller spenning (CC eller CV)	CC
Konstant strøm (CC driver) (mA)	260 - null
Konstant strøm (CC driftspenning driver) (V)	23.0 - 46.0
Utgangsstrøm toleranse (%)	5.0
Strømkrusning (%)	50.0
Maks belastning per kurs - B10	35
Maks belastning per kurs - B16	56
Maks belastning per kurs - C10	74
Maks belastning per kurs - C16	118
Lekkasjestrøm (mA)	0.7
Startstrøm tid (µs)	300.0
Startstrøm Imax (A)	5.0

DIMENSJONER	
Lengde (produkt) (mm)	130.0
Bredde (produkt) (mm)	130.0
Høyde (produkt) (mm)	163.0
Vekt (produkt) (kg)	2.45

MONTERING OG TILKOBLING	
Bruksområde	Hage, Utendørs, Bolig
Montering	Bakke
Tilkobling (system)	Kabel 1.5m

ENERGI OG GODKJENNING	
CE-merke	Yes
Energy Efficiency Class	A++

ALTERNATIVE DRIVERE	
Strøminstilling eksisterende driver	260 - null

LYSDISTRIBUSJON

