PRODUKTDATABLAD
Matar 500lm 830 0-100° 2x6W Quickconnect Dark Grey
Art.no: 2470-90-7



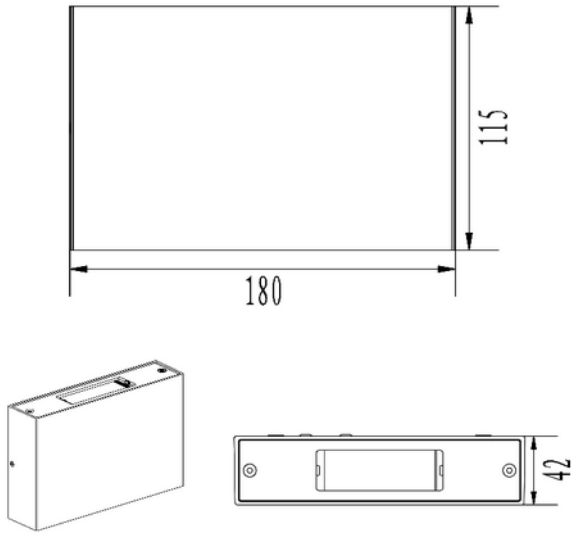

Matar 500lm 830 0-100° 2x6W Quickconnect Dark Grey

230V 50Hz | IP54 | IK08

A

Matar er en elegant utelampe designet for veggmontering, perfekt for fasadebelysning på hytter, boliger og kommersielle bygninger. Med justerbar lysretning oppover og nedover kan du tilpasse belysningen etter behov. Den har en robust konstruksjon med IP54-sertifisering, tåler temperaturer fra -20°C til 50°C og gir en varmhvit fargetemperatur på 3000K. Matar kombinerer stil og funksjonalitet for enestående utendørs belysning.

ELEKTRISKE DATA	
Beskyttelsesklasse	1
Dimmefunksjon (system)	Ingen
Spenning (V)	230V 50Hz
Driftspenning LED (mA)	500
Effekt (system) (W)	2x6

TEKNISK DATA	
IK (system)	IK08
IP (system)	IP54

TEKNISK DATA	
Utendørs	Yes
Driftstemperatur (°C)	-20 - 50

LYSTEKNISKE DATA	
Lumen ut (system) (lm)	420
Kald lumen (t=25) fra chip (lm)	500
Effektivitet (system) (lm/W)	35
Fargegjengivelse (CRI / Ra) (>=)	80
Fargetemperatur (CCT) (K)	3000
Fargekode	830
Sokkel / Base	N/A
Linse (Diffusor)	Klar
Strålevinkel (°)	0-100°
Produsentbeskrivelse (COB)	2T0705xW11000001
Driftspenning LED (max tp=25) (V)	24.0
Driftspenning LED (min tp=65) (V)	18.0

DRIVER / BALLAST	
Effekt (driver) (W)	12
Beskyttelsesklasse (driver)	2
Konstant strøm (CC driver) (mA)	500 - null
Konstant strøm (CC driftspenning driver) (V)	24.0 - null
Utgangsstrøm toleranse (%)	5.0
Strømkrusning (%)	50.0
Maks belastning per kurs - B10	17
Maks belastning per kurs - B16	26
Maks belastning per kurs - C10	29
Maks belastning per kurs - C16	47
Lekkasjestrøm (mA)	0.5
Startstrøm tid (µs)	125.0
Startstrøm Imax (A)	15.0

DIMENSJONER	
Lengde (produkt) (mm)	180.0
Bredde (produkt) (mm)	42.0

DIMENSJONER	
Høyde (produkt) (mm)	115.0
Vekt (produkt) (kg)	0.86

MATERIALER OG OVERFLATER	
Farge	Mørk grå
RAL Kode	RAL7024

MONTERING OG TILKOBLING	
Bruksområde	Hytte, Fasade, Utendørs, Bolig
Montering	Utenpåliggende, Vegg
Tilkobling (system)	Hurtigkobling

ENERGI OG GODKJENNING	
CE-merke	Yes
Energy Efficiency Class	A

ALTERNATIVE DRIVERE	
Strøminstilling LED	500

LYSDISTRIBUSJON

