PRODUKTDATABLAD
Tigrus Tiltable 550lm 7W 930 36° BK Phasecut Isosafe
Art.no: 24930-36-2



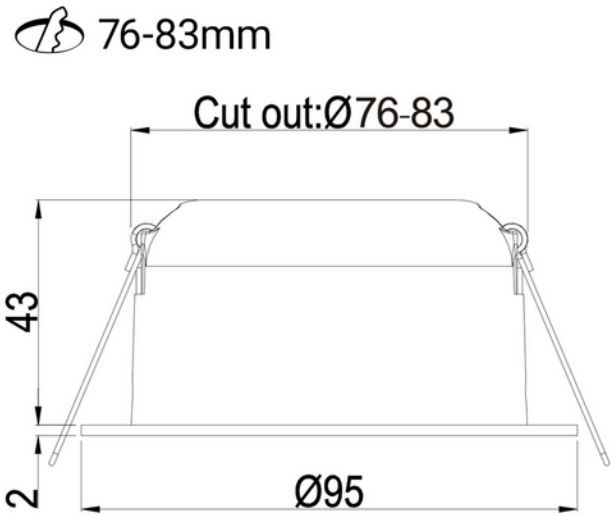

Tigrus Tiltable 550lm 7W 930 36° BK Phasecut Isosafe

230V 50Hz | IP44 | IK02

F A↑G

Tigrus Tiltable er en lavtbyggende downlight som kan monteres direkte i isolasjon. CRI>95, tiltbar 25° og IP44. Inkludert dimbar fasekutt driver med hurtigkobling for enkel montering. Utsparing 76-83mm.

ELEKTRISKE DATA	
Beskyttelsesklasse	2
Dimmefunksjon (system)	Faseavsnitt
Spenning (V)	230V 50Hz
Driftspenning LED (mA)	350
Effekt (system) (W)	7
Nødlys (t)	Uten nødlys

TEKNISK DATA	
IK (system)	IK02
IP (system)	IP44
IP Front/Bakside (system)	IP40/20

TEKNISK DATA	
Utendørs	No
Hullmål (mm)	76-83mm
Driftstemperatur (°C)	-20 - 45

LYSTEKNISKE DATA	
Lumen ut (system) (lm)	550
Varm lumen (t=65) fra chip (lm)	560
Kald lumen (t=25) fra chip (lm)	624
Effektivitet (system) (lm/W)	79
Fargegjengivelse (CRI / Ra) (>=)	95
Fargetemperatur (CCT) (K)	3000
Fargekode	930
Lyskildetype	LED (innebygget)
Sokkel / Base	N/A
Linse (Diffusor)	Klar
Strålevinkel (°)	36°
Levetid (t) IEC 62717	L80: 100 000
MacAdam (SDCM)	3
UGR (<=)	23
Produsent (lyskilde)	Sunpu
Produsentbeskrivelse (COB)	COB
Driftstrøm LED (min-max) (mA)	200 - 450
Driftspenning LED (max tp=25) (V)	17.5
Driftspenning LED (min tp=65) (V)	12.0

DRIVER / BALLAST	
Produsent (driver)	AcTEC
Produsentens driverbeskrivelse	D35009NTF
Effekt (driver) (W)	9
Beskyttelsesklasse (driver)	2
Standbyeffekt Psb (W) <	0.5
Flimmerindikator (Pst LM) <	1.0
Stroboskopeffektindikator (SVM) <	0.4
Maks utgangsspenning (V)	26
Dimmefunksjon (driver)	Faseavsnitt

DRIVER / BALLAST	
Minimum dimmenivå (%)	1.0
Type faseavsnitt-dimming	Leading / Trailing edge
Type Dimming	Amplitude Modulation
IP-klasse (driver)	IP20
Forventet levetid (driver) (t)	50000
Flimmerfri	Ja
Konstant strøm eller spenning (CC eller CV)	CC
Konstant strøm (CC driver) (mA)	332 - 367
Strøminnstilling (driver)	Ingen
Konstant strøm (CC driftspenning driver) (V)	13.0 - 26.0
Konstant spenning (CV driver) (V)	15
Utgangsstrøm toleranse (%)	5.0
Strømkrusning (%)	5.0
Maks belastning per kurs - B10	35
Maks belastning per kurs - B16	182
Maks belastning per kurs - C10	280
Maks belastning per kurs - C16	448
Maks belastning per kurs - C20	560
Maks belastning per kurs - C25	700
Maks belastning per kurs - C32	800
Lekkasjestrøm (mA)	5.0
Startstrøm tid (µs)	100.0
Startstrøm Imax (A)	5.0

DIMENSJONER	
Bredde (produkt) (mm)	95.0
Høyde (produkt) (mm)	45.0
Vekt (produkt) (kg)	0.37
Diameter (produkt) (mm)	95.0

MATERIALER OG OVERFLATER	
Farge	Sort
RAL Kode	RAL9005
Korrosjonsklasse	C1
Overflatebehandling	Pulverlakkert

MATERIALER OG OVERFLATER	
Kapslingsmateriale	Aluminium
Diffusere Materiale	Aluminium

MONTERING OG TILKOBLING	
Bruksområde	Bad, Cafe, Hytte, Hotell, Kjøkken, Kontor, Bolig, Restaurant
Montering	Innfelt
Tilkobling (system)	Hurtigkobling

ENERGI OG GODKJENNING	
EPREL Energiklasse	F
CE-merke	Yes

ALTERNATIVE DRIVERE	
Current Setting (mA) ?	350
Alternativ DALI Driver 1	IE12D-04
Alternativ DALI Driver 2	87500921-350-03
Alternativ DALI Driver 3	151403-700-03 endre til 350mA
Strøminstilling eksisterende driver	13 - 18

LYSDISTRIBUSJON

