

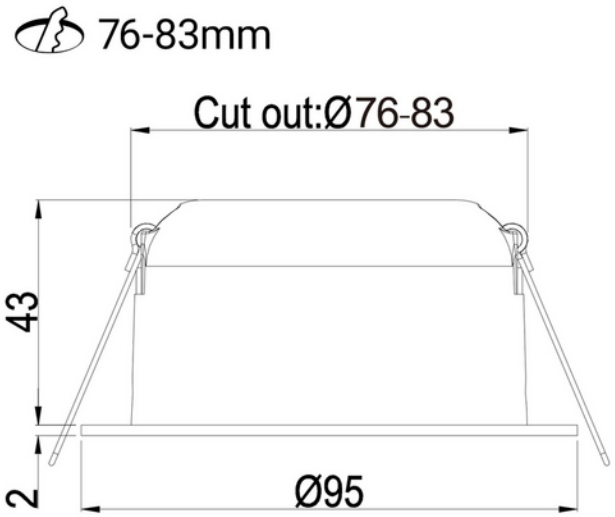

Tigrus Tiltable 550lm 7W 930 36° WH Phasecut Isosafe

CE 230V 50Hz IP44 IK02

F A G

PRODUKTBESKRIVELSE

Tigrus Tiltable er en lavtbyggende downlight som kan monteres direkte i isolasjon. CRI>95, tiltbar 25° og IP44. Hvit utførelse.

FUNKSJONSBESKRIVELSE

Tigrus Tiltable er en lavtbyggende downlight som kan monteres direkte i isolasjon. CRI>95, tiltbar 25° og IP44. Inkludert dimbar fasekutt driver med hurtigkobling for enkel montering.

Utsparing 76-83mm.

SPESIFIKASJONER	
Effekt (system) (W)	7
Dimmefunksjon (system)	Faseavsnitt
Driftspenning LED (mA)	350
IK	IK02

SPESIFIKASJONER	
Hullmål (mm)	76-83mm
Driftstemperatur (°C)	45
Lumen ut (system) (lm)	550
Fargekode	930
Lyskildetype	LED (innebygget)
Sokkel / Base	N/A
Levetid (t)	L80: 100 000
MacAdam (SDCM)	3
Driftspenning LED (max tp=25) (V)	17.5
Driftspenning LED (min tp=65) (V)	12.0
Effekt (driver) (W)	9
Beskyttelsesklasse (driver)	2
Dimmefunksjon (driver)	Faseavsnitt
Konstant strøm eller spenning (CC eller CV)	CC
Konstant strøm (CC driver) (mA)	367
Konstant strøm (CC driftspenning driver) (V)	26.0
Startstrøm tid (µs)	100.0
Startstrøm Imax (A)	5.0
Bredde (produkt) (mm)	95.0
Høyde (produkt) (mm)	45.0
Vekt (produkt) (kg)	0.37
Diameter (produkt) (mm)	95.0
Farge	Hvit
RAL Kode	RAL9010
Montering	Innfelt
Tilkobling (system)	Hurtigkobling
Nødlys (t)	Uten nødlys

LYSDISTRIBUSJON

