PRODUKTDATABLAD
Mira 650lm 927 6,1W WH Phasecut
Art.no: 3541-3



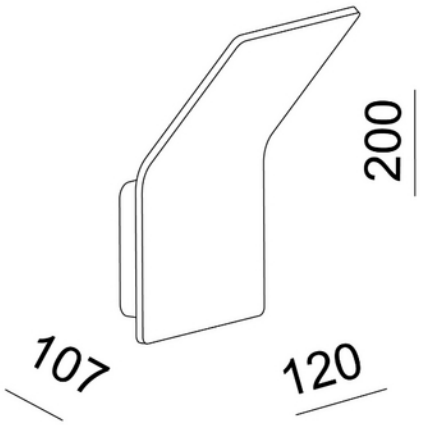

Mira 650lm 927 6,1W WH Phasecut

230V 50Hz IP20

A++ - A

Dimbar vegglampe med indirekte lys.

ELEKTRISKE DATA	
Beskyttelsesklasse	1
Dimmefunksjon (system)	Faseavsnitt
Spenning (V)	230V 50Hz
Driftspenning LED (mA)	350
Effekt (system) (W)	6,1
Lyskilde Maks Effekt (W) hvis Sokkel	na

TEKNISK DATA	
IP (system)	IP20
Utendørs	No

LYSTEKNISKE DATA	
Kald lumen (t=25) fra chip (lm)	650
Fargegjengivelse (CRI / Ra) (>=)	90
Fargetemperatur (CCT) (K)	2700
Fargekode	927
Strålevinkel (°)	30°
Produsent (lyskilde)	Bridgelux
Produsentbeskrivelse (ikke-COB)	V8 Array

DRIVER / BALLAST	
Produsent (driver)	AcTEC
Effekt (driver) (W)	10

DIMENSJONER	
Lengde (produkt) (mm)	120.0
Bredde (produkt) (mm)	107.0
Høyde (produkt) (mm)	200.0

MATERIALER OG OVERFLATER	
Farge	Hvit

MONTERING OG TILKOBLING	
Bruksområde	Hytte, Generelt, Hotell, Bolig
Montering	Utenpåliggende, Vegg
Tilkobling (system)	Terminal

ENERGI OG GODKJENNING	
CE-merke	Yes
Energy Efficiency Class	A++ - A

LYSDISTRIBUSJON

