PRODUKTDATABLAD
Ufo T, U, B & Y - U-bracket BK
Art.no: 4200-07-2



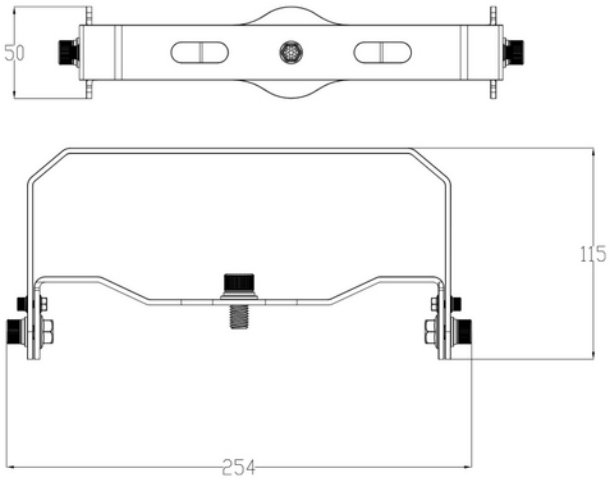

Ufo T, U, B & Y - U-bracket BK

U-brakett for montering på vegg eller tak.

TEKNISK DATA	
Utendørs	Yes

DIMENSJONER	
Lengde (produkt) (mm)	254.0
Bredde (produkt) (mm)	50.0
Høyde (produkt) (mm)	115.0
Vekt (produkt) (kg)	0.702

MATERIALER OG OVERFLATER	
Farge	Sort

ENERGI OG GODKJENNING	
CE-merke	Yes