

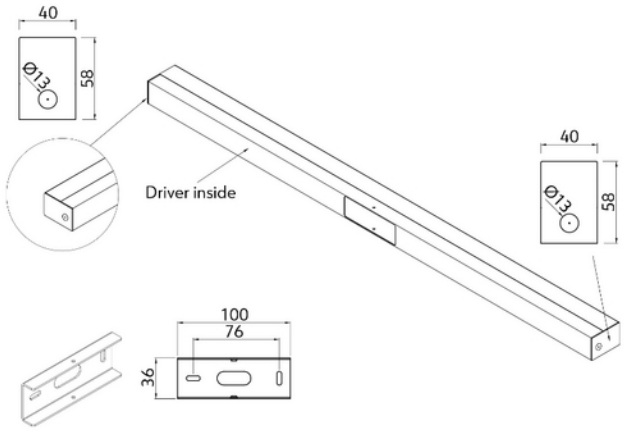

Paris Wall 770lm 930 15W IP44 WH phasecut

CE 230V 50Hz IP44

A++ - A

PRODUKTBESKRIVELSE

Paris Wall er en elegant og tidløs veggarmatur med et stilrent uttrykk og rene linjer. Det enkle designet gjør at armaturen passer godt inn i både moderne og klassiske interiører, og egner seg til alt fra bolig til hotell og andre representasjonsområder. Paris Wall tilfører rommet et dekorativt og behagelig lys, samtidig som den diskrete utformingen gjør at armaturen harmonerer godt med omgivelsene.

FUNKSJONSBESKRIVELSE

Paris Wall er utviklet for innendørs veggmontering og kombinerer dekorativ belysning med et enkelt og funksjonelt design. Armaturen egner seg godt som stemnings- og effektbelysning i blant annet korridorer, oppholdsrom, hotell og andre innendørsområder.

SPESIFIKASJONER	
Effekt (system) (W)	15
Lumen ut (system) (lm)	597
Fargekode	930
Effekt (driver) (W)	30

SPESIFIKASJONER	
Startstrøm tid (µs)	104.0
Startstrøm Imax (A)	34.0
Lengde (produkt) (mm)	1200.0
Bredde (produkt) (mm)	40.0
Høyde (produkt) (mm)	58.0
Tilkobling (system)	Hurtigkobling