PRODUKTDATABLAD
Paris Wall 770lm 930 15W IP44 WH phasecut
Art.no: 6998-2-01-3



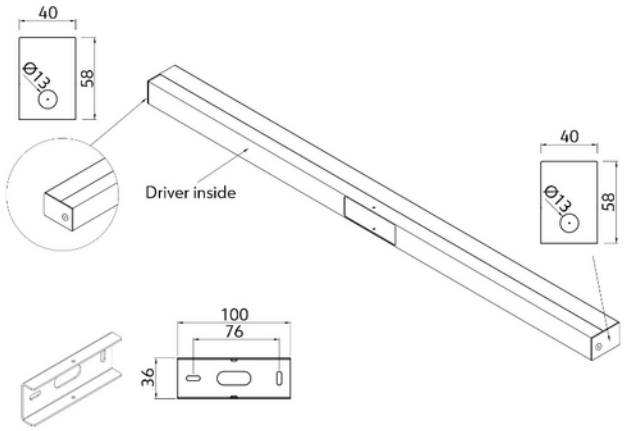

Paris Wall 770lm 930 15W IP44 WH phasecut

230V 50Hz IP44

A++ - A

Paris Wall er en elegant og tidløs veggarmatur med et stilrent uttrykk og rene linjer. Det enkle designet gjør at armaturen passer godt inn i både moderne og klassiske interiører, og egner seg til alt fra bolig til hotell og andre representasjonsområder.

Paris Wall tilfører rommet et dekorativt og behagelig lys, samtidig som den diskrete utformingen gjør at armaturen harmonerer godt med omgivelsene.

ELEKTRISKE DATA	
Beskyttelsesklasse	2
Dimmefunksjon (system)	Faseavsnitt
Spenning (V)	230V 50Hz
Effekt (system) (W)	15

TEKNISK DATA	
IP (system)	IP44
Utendørs	No

LYSTEKNISKE DATA	
Lumen ut (system) (lm)	597
Kald lumen (t=25) fra chip (lm)	770
Fargegjengivelse (CRI / Ra) (>=)	90
Fargetemperatur (CCT) (K)	3000
Fargekode	930
Linse (Diffusor)	Opal
Strålevinkel (°)	120°

DRIVER / BALLAST	
Produsent (driver)	SC Power
Produsentens driverbeskrivelse	KVF-12030-TDHS
Effekt (driver) (W)	30
Beskyttelsesklasse (driver)	2
Minimum dimmenivå (%)	0.0
Type faseavsnitt-dimming	Leading / Trailing edge
IP-klasse (driver)	IP20
Konstant strøm eller spenning (CC eller CV)	CV
Konstant spenning (CV driver) (V)	12
Lekkasjestrøm (mA)	0.5
Startstrøm tid (µs)	104.0
Startstrøm Imax (A)	34.0

DIMENSJONER	
Lengde (produkt) (mm)	1200.0
Bredde (produkt) (mm)	40.0
Høyde (produkt) (mm)	58.0

MATERIALER OG OVERFLATER	
Farge	Hvit

MONTERING OG TILKOBLING	
Bruksområde	Bad, Hytte, Hotell, Bolig
Montering	Vegg

MONTERING OG TILKOBLING	
Tilkobling (system)	Hurtigkobling

ENERGI OG GODKJENNING	
CE-merke	Yes
Energy Efficiency Class	A++ - A