PRODUKTDATABLAD
Ledline L-Shape 4400lm 830 Opal 40W L:600+600mm WH DALI
Art.no: 805005-3-ddd



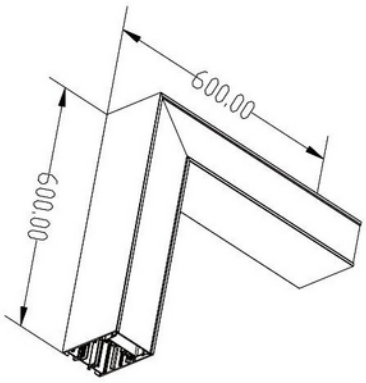

Ledline L-Shape 4400lm 830 Opal 40W L:600+600mm WH DALI

CE 230V 50Hz IP40 IK08

Ledline er en lineær armatur med et moderne design som gir sømløst lys. Monter flere Ledline sammen og benytt 90° L-hjørne og X-kryss for å tilpasse belysningsløsningen etter ditt behov og bruksområde. Ledline er enkel å installere både i tak, nedhengt eller innfelt. Leveres i flere lengder og wattstyrker. DALI-styring er tilgjengelig. Husk 1 stk 8050-05 pr. tilførsel (hver rekke eller hvert "standalone" armatur), og ønsket monteringsfeste.

ELEKTRISKE DATA	
Beskyttelsesklasse	2
Dimmefunksjon (system)	DALI
Spenning (V)	230V 50Hz
Driftspenning LED (mA)	450
Effekt (system) (W)	40

TEKNISK DATA	
IK (system)	IK08

TEKNISK DATA	
IP (system)	IP40
Utendørs	No

LYSTEKNISKE DATA	
Lumen ut (system) (lm)	3650
Varm lumen (t=65) fra chip (lm)	3650
Kald lumen (t=25) fra chip (lm)	4400
Effektivitet (system) (lm/W)	92
Fargegjengivelse (CRI / Ra) (>=)	80
Fargetemperatur (CCT) (K)	3000
Fargekode	830
Lyskildetype	LED (innebygget)
Linse (Diffusor)	Opal
Strålevinkel (°)	110
Levetid (t) IEC 62717	L80B10: 100 000
Produsent (lyskilde)	Runlite
Driftspenning LED (max tp=25) (V)	48.0
Driftspenning LED (min tp=65) (V)	32.0

DRIVER / BALLAST	
Produsentens driverbeskrivelse	BK-BHL050-1250AD
Effekt (driver) (W)	40w
Konstant strøm (CC driver) (mA)	800 - 1250
Konstant strøm (CC driftspenning driver) (V)	3.0 - 42.0
Utgangsstrøm toleranse (%)	5.0
Maks belastning per kurs - B10	16
Maks belastning per kurs - B16	25
Maks belastning per kurs - C10	18
Maks belastning per kurs - C16	28
Lekkasjestrøm (mA)	0.25
Startstrøm tid (µs)	3.5
Startstrøm Imax (A)	60.0

DIMENSJONER	
Lengde (produkt) (mm)	600.0

DIMENSJONER	
Bredde (produkt) (mm)	600.0
Høyde (produkt) (mm)	84.0
Vekt (produkt) (kg)	3.3

MATERIALER OG OVERFLATER	
Farge	Hvit

MONTERING OG TILKOBLING	
Bruksområde	Næring, Butikk
Montering	Pendel, Innfelt, Utenpåliggende, Tak
Tilkobling (system)	LEDLine 5-pin

ENERGI OG GODKJENNING	
CE-merke	Yes

ALTERNATIVE DRIVERE	
Strøminstilling eksisterende driver	800 - 1250
Strøminstilling LED	450