

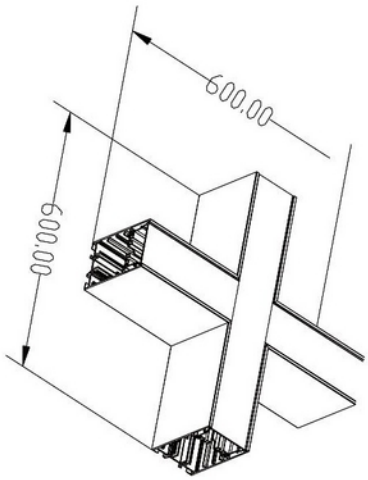

Ledline X-Shape Single 4400lm 830 Opal 40W L600x600 BK DALI

CE 230V 50Hz IP40 IK08

PRODUKTBESKRIVELSE

Ledline er en lineær armatur med et moderne design som gir sømløst lys. Monter flere Ledline sammen og benytt 90° L-hjørne og X-kryss for å tilpasse belysningsløsningen etter ditt behov og bruksområde. Sort utførelse.

FUNKSJONSBESKRIVELSE

Ledline er en lineær armatur med et moderne design som gir sømløst lys. Monter flere Ledline sammen og benytt 90° L-hjørne og X-kryss for å tilpasse belysningsløsningen etter ditt behov og bruksområde.

Ledline er enkel å installere både i tak, nedhengt eller innfelt. Leveres i flere lengder og wattstyrker.

SPESIFIKASJONER	
Effekt (system) (W)	40
Dimmefunksjon (system)	DALI
Driftspenning LED (mA)	450

SPESIFIKASJONER	
IK	IK08
Lumen ut (system) (lm)	3650
Fargekode	830
Lyskildetype	LED (innebygget)
Levetid (t)	L80B10: 100 000
Driftspenning LED (max tp=25) (V)	48.0
Driftspenning LED (min tp=65) (V)	32.0
Effekt (driver) (W)	40w
Konstant strøm (CC driver) (mA)	1250
Konstant strøm (CC driftspenning driver) (V)	42.0
Startstrøm tid (µs)	3.5
Startstrøm Imax (A)	60.0
Lengde (produkt) (mm)	600.0
Bredde (produkt) (mm)	600.0
Høyde (produkt) (mm)	84.0
Vekt (produkt) (kg)	3.68
Farge	Sort
Montering	Innfelt, Utenpåliggende, Tak, Pendel
Tilkobling (system)	LEDLine 5-pin