PRODUKTDATABLAD
Track EVO 48V ST1 pendant bracket w/ countersunk hole BK
Art.no: 9500-312-LA-2



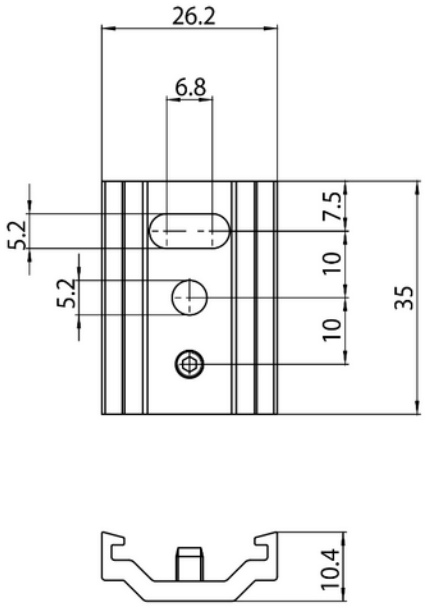

Track EVO 48V ST1 pendant bracket w/ countersunk hole BK

Sort kort brakett for oppheng i wire

TEKNISK DATA	
Utendørs	No

DIMENSJONER	
Lengde (produkt) (mm)	35.0
Bredde (produkt) (mm)	26.2
Høyde (produkt) (mm)	10.4

MATERIALER OG OVERFLATER	
Farge	Sort
RAL Kode	RAL9005
Kapslingsmateriale	Aluminium

ENERGI OG GODKJENNING	
CE-merke	Yes