FDV DOKUMENTASJON
Track Evo 48V Recessed ST5 3m WH DALI
Art.no: 9500-ST5E-3-3

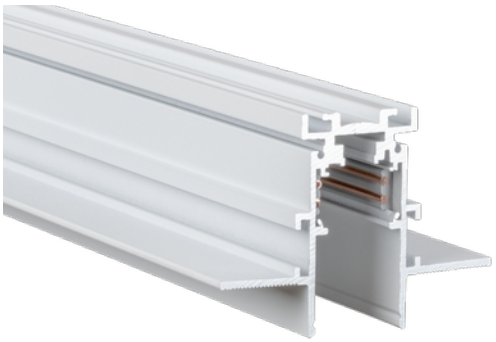

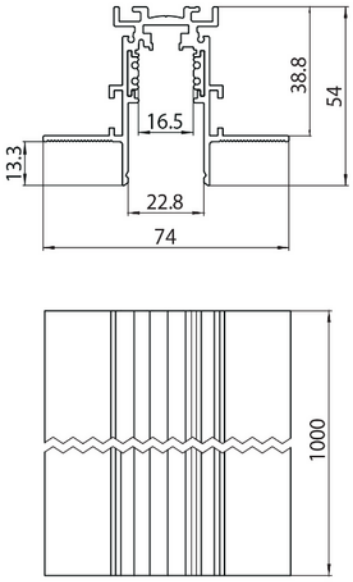

Track Evo 48V Recessed ST5 3m WH DALI

PRODUKTBESKRIVELSE
Hvit 3m 48V EVO ST5 DALI lavvolts skinne for innfelt montering nan. Hvit utførelse.

FUNKSJONSBESKRIVELSE
Hvit 3m 48V EVO ST5 DALI lavvolts skinne for innfelt montering

SPESIFIKASJONER	
Strøm (A)	15
Lengde (produkt) (mm)	300.0
Bredde (produkt) (mm)	74.0
Høyde (produkt) (mm)	54.0
RAL Kode	RAL9005