PRODUKTDATABLAD
Tizio 35
Art.no: A005010



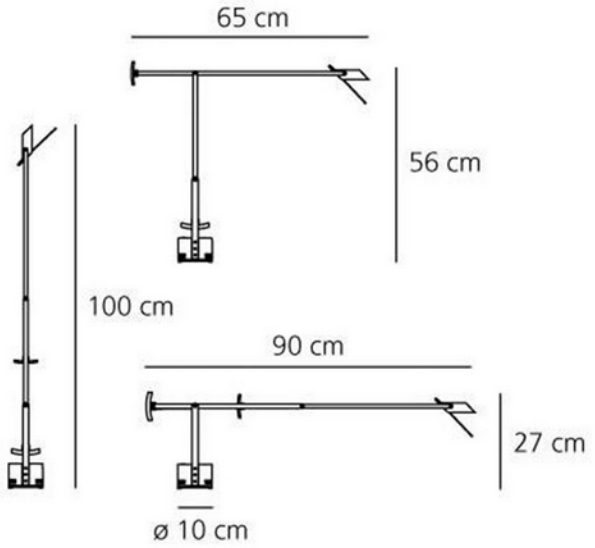

Tizio 35

Bordlampen fra Artemide har et minimalistisk design med røde detaljer og en innovativ funksjon perfekt for designelskeren. Lampen gir et direkte lys med et justerbart hode i aluminium og en justerbar arm. Knapp med en justerbar lysintensitet gjør den perfekt for soverommet. Designet av Richard Sapper.

ELEKTRISKE DATA	
Beskyttelsesklasse	2
Dimmefunksjon (system)	Avhengig av lyskilde
Spenning (V)	230V 50Hz
Lyskilde Maks Effekt (W) hvis Sokkel	35

TEKNISK DATA	
IP (system)	IP20
Utendørs	No

LYSTEKNISKE DATA	
Lyskildetype	Lyskilde ikke inkludert
Sokkel / Base	GY6.35

DIMENSJONER	
Lengde (produkt) (mm)	100.0
Bredde (produkt) (mm)	100.0
Høyde (produkt) (mm)	650.0

MATERIALER OG OVERFLATER	
Farge	Sort

MONTERING OG TILKOBLING	
Bruksområde	Soverom, Hytte, Hotell, Kontor, Bolig
Montering	Bord
Tilkobling (system)	Terminal

ENERGI OG GODKJENNING	
CE-merke	Yes