PRODUKTDATABLAD
Tolomeo Reading Floor - Black - Body Lamp
Art.no: A013930



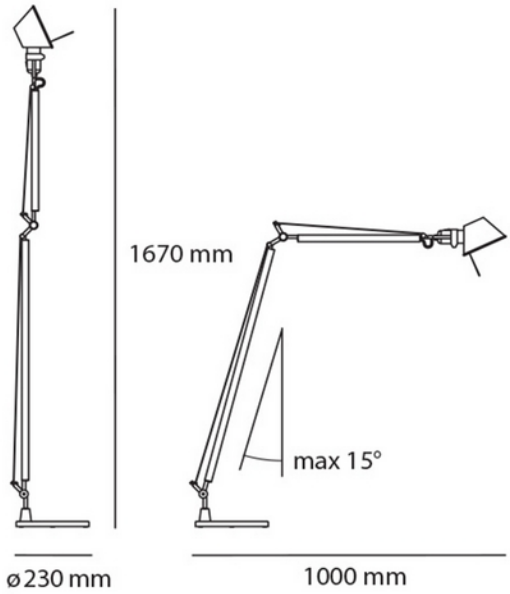

Tolomeo Reading Floor - Black - Body Lamp

230V 50Hz IP20

Artemides Tolomeo er en enkel og tidløs skrivebordslampe som tok verden med storm da den første varianten ble designet av Michel De Lucchi og Giancarlo Fassina i 1987. Tolomeo er tilgjengelig i flere forskjellige utførelser og sies i dag å være den mest populære skrivebordslampen i verden. Tolomeo Micro ble designet i 2010. Lampeskjermen er laget av aluminium og stål, og fås i flere ulike farger. Tolomeo Micro er den mindre varianten av både den klassiske og Mini. Det som gjorde Tolomeo så populær, er fleksibiliteten, ettersom hele lampekroppen enkelt kan justeres med en hånd for å rette lyset akkurat dit du ønsker. «Ingen bordlampe skal få deg til å bruke to hender for å sette den riktig», sa Michele De Lucchi da han designet skrivebordslampen.

ELEKTRISKE DATA	
Beskyttelsesklasse	2
Dimmefunksjon (system)	Avhengig av lyskilde
Spenning (V)	230V 50Hz
Lyskilde Maks Effekt (W) hvis Sokkel	77

TEKNISK DATA	
IP (system)	IP20

TEKNISK DATA	
Utendørs	No

LYSTEKNISKE DATA	
Lumen ut (system) (lm)	804
Lyskildetype	Lyskilde ikke inkludert
Sokkel / Base	E27

DIMENSJONER	
Bredde (produkt) (mm)	230.0
Høyde (produkt) (mm)	1670.0

MATERIALER OG OVERFLATER	
Farge	Sort
Kapslingsmateriale	Aluminium

MONTERING OG TILKOBLING	
Bruksområde	Hytte, Hotell, Bolig
Montering	Gulv
Tilkobling (system)	Terminal

ENERGI OG GODKJENNING	
CE-merke	Yes