

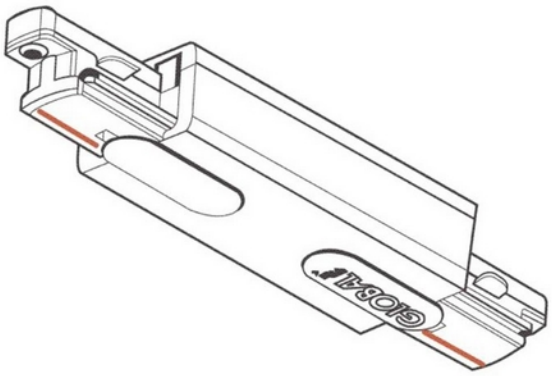

# Global Base Middle Feed 1-circuit GR

## PRODUKTBESKRIVELSE

Global Base 1- fase senter strømforsyning. Denne delen gjør det mulig å koble til strømforsyningen midt på skinnen. Grå utførelse.

## FUNKSJONSBESKRIVELSE

Global Base 1- fase senter strømforsyning. Denne delen gjør det mulig å koble til strømforsyningen midt på skinnen. Kabelen kan legges inn i bunnen eller siden av strømforsyningen.

| SPESIFIKASJONER | |
|---|---|
| RAL Kode | AW202JR |