

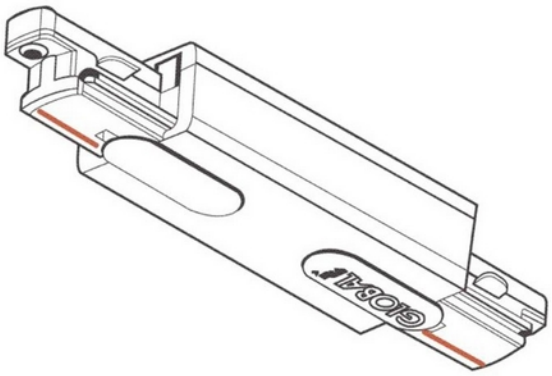

Global Base Middle Feed 1-circuit GR

Global Base 1- fase senter strømforsyning. Denne delen gjør det mulig å koble til strømforsyningen midt på skinnen. Kabelen kan legges inn i bunnen eller siden av strømforsyningen. Trenger du hjelp til å bestemme eller kontrollere riktig kombinasjon av tilbehør? Snakk med en selger.

MATERIALER OG OVERFLATER	
Farge	Grå
RAL Kode	AW202JR