

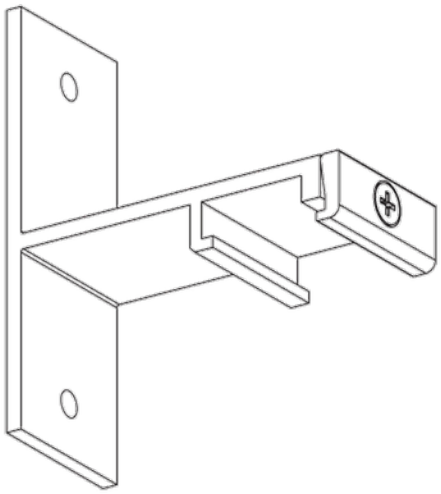

Global Pro/Pulse Wall Clamp 10kg GR

TEKNISK DATA	
Trekkstyrke (N)	100.0
Skinneundergruppe	Wall Clamp

MATERIALER OG OVERFLATER	
Farge	Grå
RAL Kode	AW202JR