

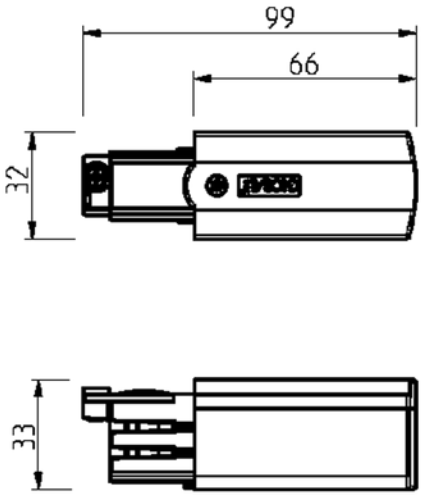

Global Pro End Feed Left BK

Strømforsyning for Global Pro 3-fase skinnesystem. Trenger du hjelp til å bestemme eller kontrollere riktig kombinasjon av tilbehør? Snakk med en selger.

TEKNISK DATA	
Skinneundergruppe	End Feed Left

LYSTEKNISKE DATA	
Dimbar (lyskilde)	Nei

DIMENSJONER	
Lengde (produkt) (mm)	100.0
Bredde (produkt) (mm)	30.0
Høyde (produkt) (mm)	33.0
Vekt (produkt) (kg)	0.05

MATERIALER OG OVERFLATER	
Farge	Sort

MATERIALER OG OVERFLATER	
RAL Kode	RAL9005