

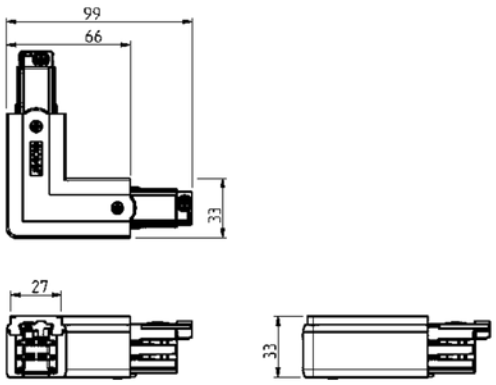

Global Pro L-feed L90° (inside) 3-circuit BK

L-kobling for å koble sammen to skinner i en vinkel på 90 grader. Vær oppmerksom på at det er to forskjellige hjørnestykker (XTS34 og XTS35). På bildet kan du se hvilke kombinasjoner som passer sammen. Trenger du hjelp til å bestemme eller kontrollere riktig kombinasjon av tilbehør? Snakk med en selger.

TEKNISK DATA	
Skinneundergruppe	L-Feed Inside

LYSTEKNISKE DATA	
Dimbar (lyskilde)	Nei

DIMENSJONER	
Lengde (produkt) (mm)	100.0
Bredde (produkt) (mm)	100.0
Høyde (produkt) (mm)	33.0
Vekt (produkt) (kg)	0.1

MATERIALER OG OVERFLATER	
Farge	Sort

MATERIALER OG OVERFLATER	
RAL Kode	RAL9005